SAMPO

DV-R1

DVD錄放影機、使用說明書

TINSC1923D1----

目錄

目錄 1

1 前言 2

安全須知 2
版權保護與碟片使用 3
特色 4
隨機附件 4
相關資訊 4

2 面板與連接 5

側面板輸入端子 5
後面板 5
基本連接 6
使用其他類型的視頻輸出端 7
連接 AV 放大器 8
連接其他 AV 設備 9

3 按鍵操作和顯示 10

面板按鍵 10
顯示窗 10
遙控器 11
遙控器按鍵 12

4 基本播放操作 13

初期設定(第一次使用本機，請務必執行) 13
開始播放 13
跳躍播放 14
暫停/格放 14
快轉/倒轉選擇 15
慢速播放 15
停止播放 15

5 全功能顯示播放模式 16

6 進階播放操作 17

重覆播放 17
播放模式 17
預約播放 18
取消預約播放 18
JPEG 圖片播放 18
標題選單 (限 DVD) 18
DVD 選單 (限 DVD) 19
多角度播放 19
播放時改變字幕 19
播放時改變語音語言 19
直接選擇功能 19
PBC 播放控制功能 19
播放碟片的放大功能 20
定點記憶 20

7 功能選單設定 21

功能表結構 21
功能選單使用設定 21
語言設定 22
影像設定 22
聲音設定 22
系統資訊 23
碟片編輯 24
錄影設定 24
預約錄影 24

8 錄影功能操作 25

預約錄影 25
錄影模式 25
如何更改或刪除已存在預約錄影 26
停止進行中的預約錄影 26
預約錄影故障排除 26
手動即時錄影 26
暫停錄影 26

9 錄影外部輸入內容 27

外接設備錄影 27
數位攝影機錄影 27

10 碟片內容編輯 28

初始化碟片 28
影像索引畫面 28
更改影像索引畫面 28
刪除碟片全部內容 28
移除標題 28
播放 DVD+RW/R 影片 28
插入/取消章節 29
隱藏章節/顯現章節 29
標題加入新內容 29
碟片製成 29

11 術語解釋/區域管理碼 30

技術規格 31

12 簡易故障排除 32

誠寶科技各地服務部、中心、電話、地址及服務轄區 34

1 前言

安全須知

警告

- 本機使用電源為 AC100－240V，60Hz 請勿使用不相符之電源。
- 必須嚴格遵守操作及使用說明，否則可能引起輻射傷害。
- 由於本機使用的雷射光束對人眼有害，因此請不要打開機殼。如需維修，務必請專業人員檢修。
- 防止火災或觸電，請不要讓機器淋雨或受潮。
- 使用電源線：

1. 插拔電源線時，不要只拿住電線來拔出插頭。
2. 不要用溼手觸碰電源線，否則會引起短路或觸電。
3. 不要讓機器或家具將電源線壓住。
4. 不要將電源線打結或用其他電線捆住。
5. 將電源線安放在踩不到的地方，避免絆倒。

- 機器放置：

1. 請不要將機器放置在密封的地方，以防機內溫度陡增，導致機器損毀，應安置在通風良好的地方。
2. 請不要讓機器直接曝曬太陽或靠近熱源。
3. 請不要讓機器靠近磁場，如揚聲器等。
4. 機上不要放置重物，或裝水容器。

■ 緊急處理

遇有下列異常情況，請速拔掉電源插頭，並與本公司服務單位連絡，請勿自行拆修，以免發生危險。

1. 萬一有液體或金屬物掉入本機。
2. 機器有異常動作現象發生，恐發生危險時。

注意

- 凝露

在下列情形下，會產生凝露：

1. 熱源器剛打開時。
2. 在有蒸汽或非常潮濕的房間。
3. 機器剛從一個較冷的環境搬到較熱的地方。

機內一旦有了凝露，機器工作就會不正常。產生凝露後，請打開電源，約等一個小時，讓凝露蒸發即可。

- 清潔

清潔前請先拔下機器插頭，用一塊濕布清潔。請不要用清洗液或噴霧劑，這容易滲進機內損壞機器或引起火災或電擊。這類物質還會損壞機器的表面。

- 機器不使用時

機器暫停使用時，請開待機模式。

機器如長期不使用，請拔下牆上 AC 插座上的電源插頭。

- 維修服務

不要自行修理本 DVD 錄放影機。如需修理請送到離你最近的 SAMPO 維修中心檢修。

CLASS 1
LASER PRODUCT

本機為一級雷射產品。

危險：如果機內功能混亂或損壞打開機蓋時可能有看不到的輻射能，請不要直視光源。

雷射二極體特性：

波長： DVD 650 ±15 nm　CD 790 ±20 nm

發射方式：連續　　雷射輸出：最大 0.7 mW

版權保護與碟片使用

- **版權**

  牽涉版權的影音內容與題材，在沒有相關執照或經由版權所有人的授權與允許下，嚴禁翻拷或複製其內容。SAMPO 沒有權利授權與允許複製其內容。

- **複製保護**

  本 DVD 錄放影機承認 Macrovision 的專利權。關於含有複製保護碼(CSS)的 DVD 光碟片，如果欲錄製、拷貝其 DVD 光碟片內容於 VCR (錄影機)，則其複製保護功能將會啟動，以防止複製。

凡本產品所使用的 Marcrovision 公司提供的技術，均受美國相關專利法條款的保護。其智慧財產權歸 Marcrovision 公司及其它人所有。對於此類專利技術的應用，必須經 Marcrovision 授權認可。非經 Marcrovision 授權認可，不得在家用設備和其他一些特定的影像設備上使用本專利技術。禁止非法使用或分解專利權的行? 。

- 本 DVD 錄放影機適用於下列光碟的播放

光碟類型	尺寸/面/層	最長播放時間 (記憶體容量)
DVD 碟片	DVD	MPEG2 型
	12cm(5")/DVD-R/RW	133 min. (4.7 GB)
	12cm(5")/DVD+R/RW	133 min. (4.7 GB)
	12 cm (5' ') /單面/單層	133 min. (4.7 GB)
	12 cm (5' ') /單面/雙層	242 min. (8.5 GB)
	12 cm (5' ') /雙面/單層	266 min. (9.4 GB)
	12 cm (5' ') /雙面/雙層	484 min. (17 GB)
	8 cm (3' ') /單面/單層	41 min.
	8 cm (3' ') /單面/雙層	75 min.
	8 cm (3' ') /雙面/單層	82 min.
	8 cm (3' ') /雙面/雙層	150 min.

- 本 DVD 錄放影機使用 DVD+RW 和 DVD+R 碟片錄製。

- **碟片使用**

1. 拿取碟片時如右圖所示，依碟片的邊緣或中心孔拿取碟片，盡量不要觸碰碟片光亮的一面(儲存資料面)。

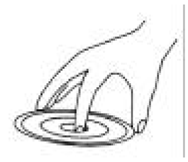

2. 請不要在碟片表面粘貼標籤，以免碟片重心偏差而造成播放異常。

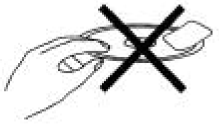

3. 請不要刮傷、污損碟片資料面，以免導致播放異常(停頓或馬賽克出現)。

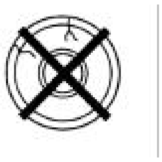

4. 碟片播放時旋轉的速度很快，請不要使用已破損、刮傷、斷裂或彎曲的碟片，以免損壞機器。

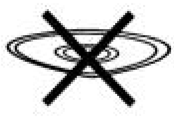

- **清潔碟片**

  碟片上的指印或汙穢會減弱碟片的反射光並會直接影響信號的品質；信號的品質越差，播放的效果也就越差。用軟布從碟片的中心向外直線抹拭。

  如果碟片很髒，可先用一塊軟濕布抹拭，然後再用軟乾布抹拭。

  不要使用清潔劑、苯、稀釋劑、抗靜電液或其他溶劑，否則會損壞碟片表面。

- **碟片儲藏**

1. 請把碟片存放在它們原來的盒子中，以免變形彎曲。
2. 不要把碟片存放在溫度、濕度極高或陽光直射的地方，這種環境同樣會損壞碟片。
3. 仔細閱讀碟片上的標籤說明。

特色

- **循序及交錯掃描播放功能**

  本機能作 NTSC 和 PAL 系統循序及交錯掃描輸出。

- **家庭影院環繞音響**

  將本機連接到杜比數位或DTS 相容的放大器/接收機，就可享受杜比數位和 DTS 的 DVD 碟片的全環繞音效。

- **尋找觀看內容快捷且方便**

  與錄影帶必須按順序放的方式有所不同，本機可以直接跳至 DVD 碟片中，尋找想觀看的任何地方，可以按照標題、章節或時間尋找碟片上的任一位置。

- **即時/預約 錄影功能**

  經由天線（Antenna）可錄製有線、無線之電視頻道或經由外部輸入（AV IN）可錄製影像（Video）及聲音（Audio）。
  預約錄影最多可編制 8 個定時錄影程式。

- **可連接數位攝影機**

  本機配備了內置式 DV(數位視頻)輸入端，用於連接數位攝影機（Digital Video Camera），使本機能夠將數位攝影機所錄製的影像完美地轉錄至 DVD+R/+RW。

- **畫質調節功能**

  如果您需要製作一張舊錄影帶的 DVD 拷貝，可以在將內容傳送至碟片之前，對畫質進行優化。本機一共有五種模式，也可選擇減少錄影時間來換取畫面品質，從而滿足您的特定用途。

隨機附件

- 遙控器（遙控器電池 AAA ×2）
- 電源線
- 電視天線 （RF Cable）
- DVD+RW 空白碟片
- AV 端子連接線
- 使用說明書
- 保證書

相關資訊

- 相容性
  本機不能錄影 CD-R 和 CD-RW 碟片。此外，使用個人電腦錄製之影片，即使是在相容模式下進行的錄影，也有可能因為創建碟片的應用軟體設定問題而造成碟片無法播放。
- 可播放碟片格式
  適用系統：DVD Video、SVCD、DVD+RW、DVD+R、CD-R、DVD-RW、DVD-R、CD-RW、Audio CD、MP3、JPEG。

2 面板與連接

● 側面板輸入端子

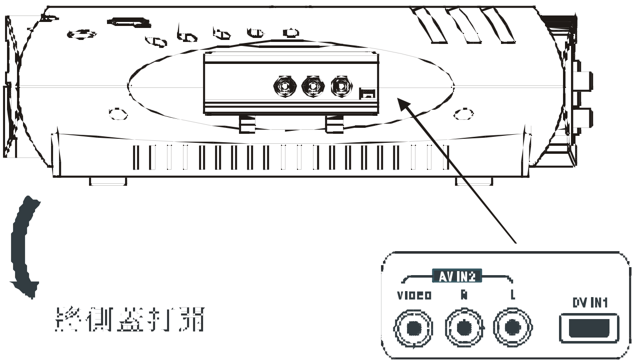

DV IN： 連接數位影像裝置（1394- 4 Pin 端子 ）

AUDIO L/R (AV IN2)：連接外接設備的立體聲輸入。

VIDEO (AV IN2)：影像輸入端子，連接外接設備的影像輸入端。

● 後面板

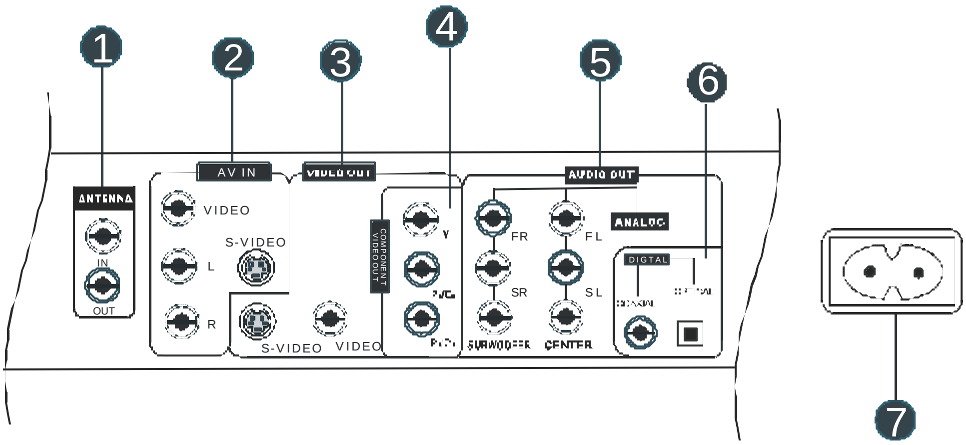

1. ANTENNA：連接電視機天線輸入、輸出。
2. AV IN：外部影像及聲音輸入。(S-VIDEO 和 VIDEO 端子切換，須靠遙控器的 **DVD/INPUT** 鍵來切換成外部輸入模式後，再以 **INPUT** 鍵來選擇外部訊號源)
3. VIDEO OUT：影像輸出。
4. COMPONENT VIDEO OUT：色差端子輸出，連接色差端子（Y/CB/CR）/循序掃描（Y/PB/PR）電視。
5. AUDIO OUT：聲音輸出。
6. DIGITAL：聲音數位輸出端子，用於連接具有數位聲音輸出的放大器。
7. 電源插座。

● 基本連接

下面圖示的設置方法是基本連接方法，其他連接方法將在之後陸續介紹。

提醒 ：

在進行或更改後面板連接之前，請確保所有機器均已關閉，並且電源插頭已拔下。

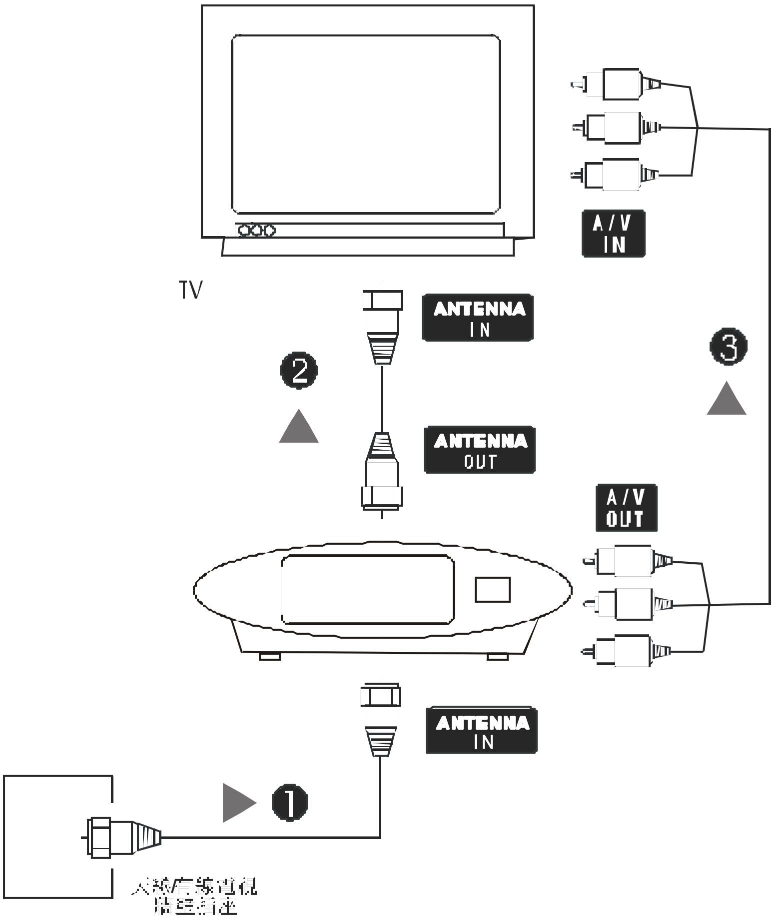

1. **將電視天線/有線電視端與本機的** ANTENNA IN **輸入端相連接。**

2. **使用** RF **電纜將本機的** ANTENNA OUT **輸出端連接至電視機的天線輸入端。**

3. **將** VIDEO OUTPUT **之** VIDEO **端和** AUDIO OUT **之** FR、FL **輸出端與電視機的** A/V **輸入端相連接。**

● 使用其他類型的視頻輸出端

本 DVD 錄放影機具有標準視頻(一般 Video 影像端子)、S 視頻(S-Video 端子)和色差視頻（Y/Pb/Pr,Y/Cb/Cr 端子）影像輸入，其主要不同之處在於畫質。
S 視頻傳送的畫質比標準視頻佳，而色差視頻影像的畫質則又比 S 視頻更為出色。
不同的輸出端選擇，使連接更具靈活性，您可以選擇最為可行的連接方式，來連接某些特殊設備。

一、使用 S 視頻

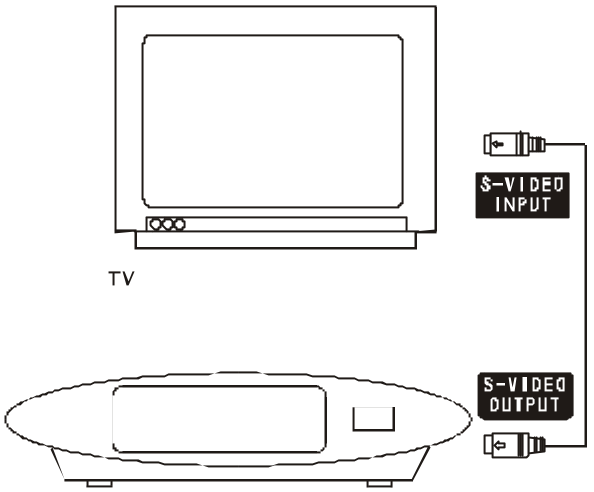

一、使用 S 視頻

S 視頻將影像的色彩和亮度信號分離傳送。
有兩個 S 視頻輸出端可用於連接電視機、顯示器、VCR、或其他設備。

ⓘ **注意:**

S-VIDEO 端子連接線請自購。

二、使用色差視頻

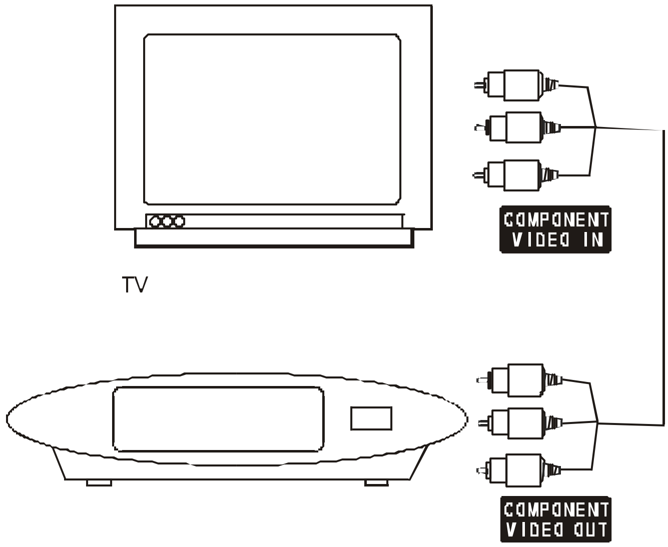

二、使用色差視頻

1. 用色差端子連接線連接本機後面板的 COMPONENT VIDEO OUT 端，另一端再連接至電視機可相對應端子(通常會標 Y/Cb/Cr)。

2. 若您的電視提供另一組循序掃描端子，請連接此端子(通常會標示 Y/Pb/Pr)。

ⓘ **注意:**

色差端子連接線請自購。

● 連接 AV 放大器

若要欣賞多聲道環繞音效，則需要利用數位光纖或同軸數位聲音輸出，連接 AV 放大器/接收器。請根據您的實際情況進行連接，此時聲音輸出設定，需設置在數位輸出。
除了數位連接之外，也可使用類比 5.1 聲道連接方式，此時聲音輸出設定，需設置在 Surround+5.1。

提醒 ：

如果 DVD 錄放影機未設定正確聲音輸出模式就與 AV 放大器/接收器配套，則揚聲器可能會輸出噪音或無聲。(請參閱第 24 頁聲音設定，數位聲音輸出的設置方法)

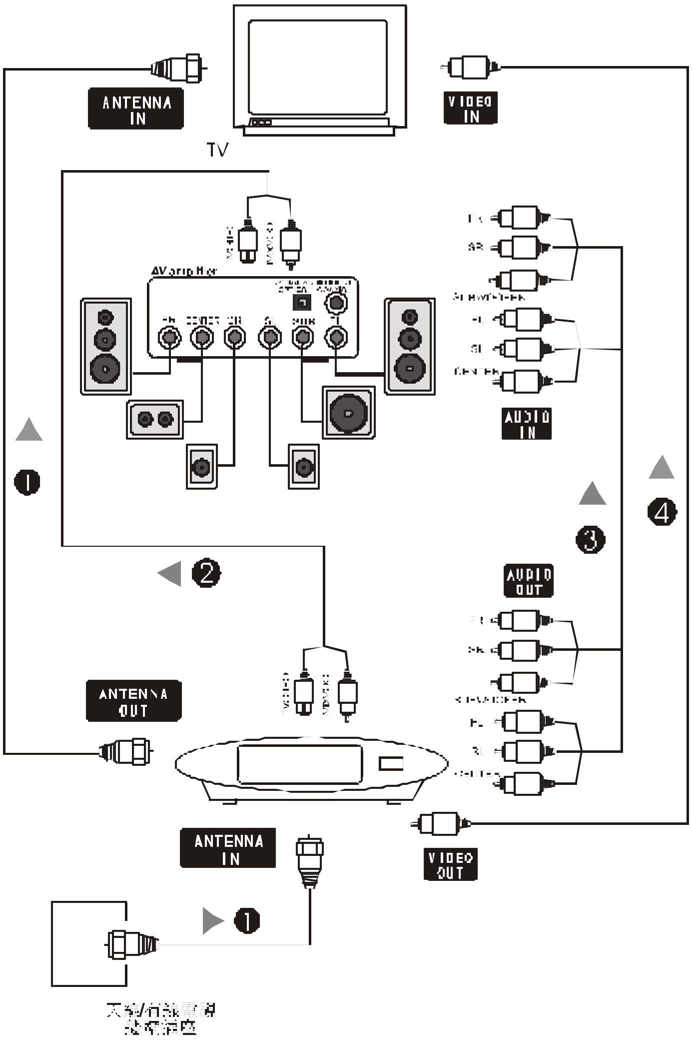

1. 如圖所示，連接 ANTENNA 輸出端和輸入端。

2. 將本錄影機的 DIGITAL OUT 輸出端，連接至 AV 放大器上的數位輸入端。

   2.1..若要使用光纖連接，請將 OPTICAL DIGITAL OUT 輸出端，連接至 AV 放大器的光纖輸入端。

   2.2.若要使用同軸連接，請將 COAXIAL DIGITAL OUT 輸出端，連接至 AV 放大器上的同軸輸入端。

3. 將本錄影機上的類比 AUDIO OUTPUT 輸出端連接至 AV 放大器上的類比音頻輸入端。（若選擇使用 Digital Out 之連接方式，則類比 Audio Out 不需連接）

4. 將本機的視頻輸出端(VIDEO OUT)連接至電視機的視頻輸入端(VIDEO IN)。

注意 ：

光纖及同軸連接線請自行購買。

● 連接其他 AV 設備

提醒 ：

DV 連接線(請自購)是使用 1394-4PIN 的規格，並由本機內提供電源。

一 、連接 DV 攝影機

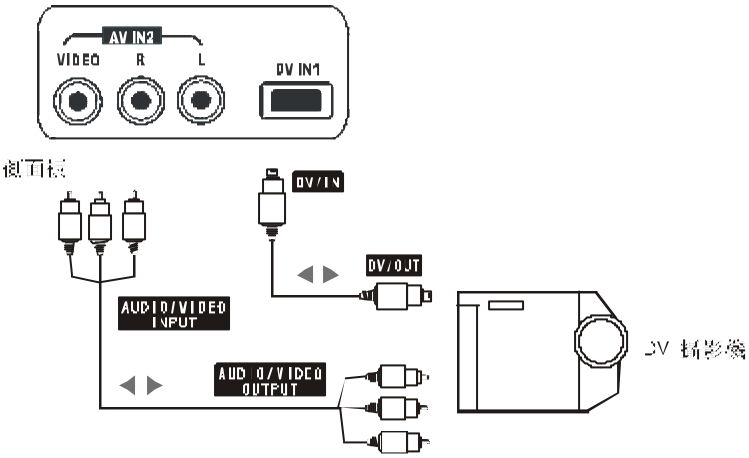

一、連接 DV 攝影機

如圖所示，將 DV **攝影機的** DV/OUT **輸出端連接至本錄影機側面板上的** DV/IN **輸入端，或接一組音頻和視頻輸出端連接至本錄影機上相應的輸入端。。**

二、連接 VCR 或一般 DVD

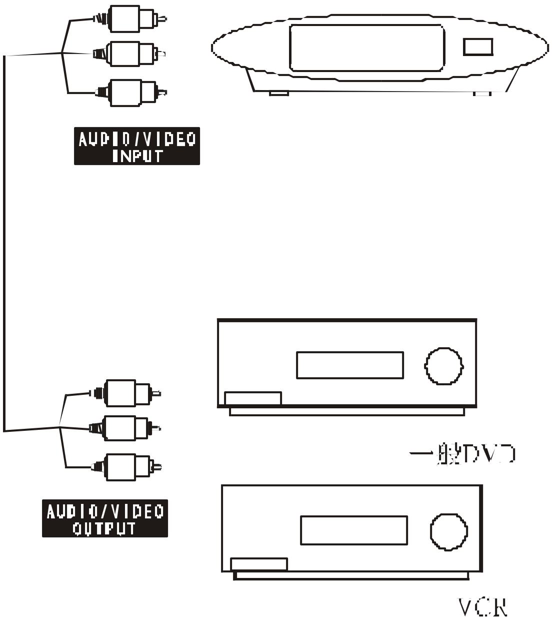

二、連接 VCR 或一般 DVD

如圖所示，將 VCR **或一般** DVD **上的一組音頻和視頻輸出端連接至本錄影機上相應的輸入端。**

連接後，就可使用 DVD+R/RW **碟片錄製** VCR **或一般** DVD **中的內容。**

3 按鍵操作和顯示

● 面板按鍵

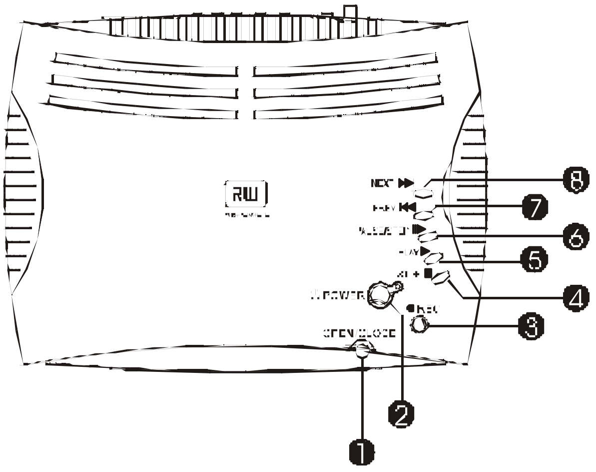

1. OPEN/CLOSE (**打開/關閉鍵**)：
   打開/關閉碟片托盤。
2. ⏻POWER (**電源鍵**)：
   光碟機電源開關。
3. ● REC (**錄影鍵**)：
   錄製目前頻道。
4. STOP ■ (**停止鍵**)：
   停止播放/錄影。
5. PLAY ▶ (**播放鍵**)：
   播放碟片。
6. PAUSE/STEP II▶ (**暫停/格放鍵**)：
   靜止/暫停播放及進入格放狀態。
7. PREV ⏮ (**前頁鍵**)：
   播放時按該鍵可跳至前一章節。
8. NEXT ⏭ (**次頁鍵**)：
   播放時按該鍵可跳至下一章節。

● 顯示窗

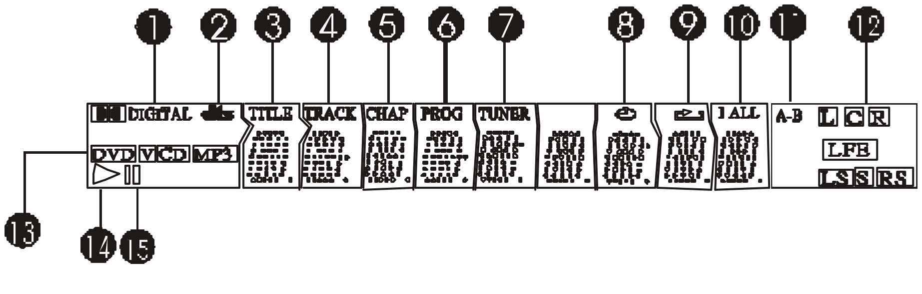

1. Dolby **數位聲音顯示**
2. DTS **聲音顯示**
3. **標題：顯示所選擇或播放的標題**(DVD)
4. **曲目：顯示所選擇或播放的曲目**(VCD)
5. **章節：顯示所選擇或播放的章節**
6. **顯示碟片預約選曲播放**
7. **顯示播放中**(TUNER)**之外部訊號來源**
8. **啟動預約錄影設定**
9. **顯示重覆播放功能**
10. **顯示碟片全部重覆播放**
11. **顯示** A-B **點之間重覆播放**
12. **顯示** AUDIO **的聲道模式**
13. DVD,VCD,MP3 **顯示裝入的碟片類型**
14. **播放進行中**
15. **播放/錄影暫停**

● 遙控器

使用遙控器操作 DVD 錄放影機。在遙控器電池盒內放入兩顆電池(AAA)，注意電池的 + / - 端需同電池盒內標示的 + / - 號相對。操作時請把遙控器對準 DVD 錄放影機上的遙控感應接收器。

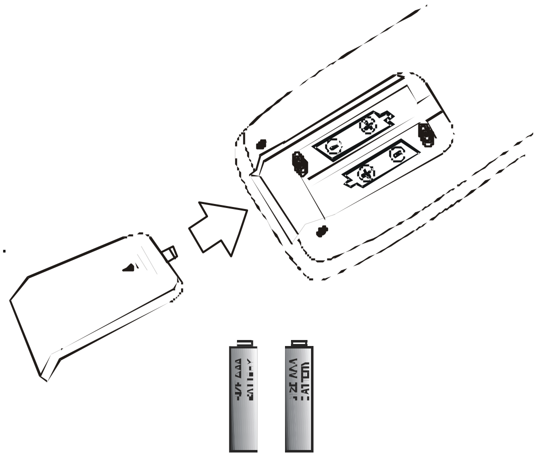

ⓘ 注意 ：

1. 不要混合使用不同廠牌、類型的電池，不要把新舊電池放在一起使用。.
2. 當遙控器功能不強或控制範圍變小時請同時更換兩顆電池。
3. 如長期不使用，請把遙控器內的電池取出，以免電池液滲漏、腐蝕，造成遙控器損壞。
4. 不要將遙控器放在溫度極高或潮濕的地方。
5. 不要拆開遙控器本體。

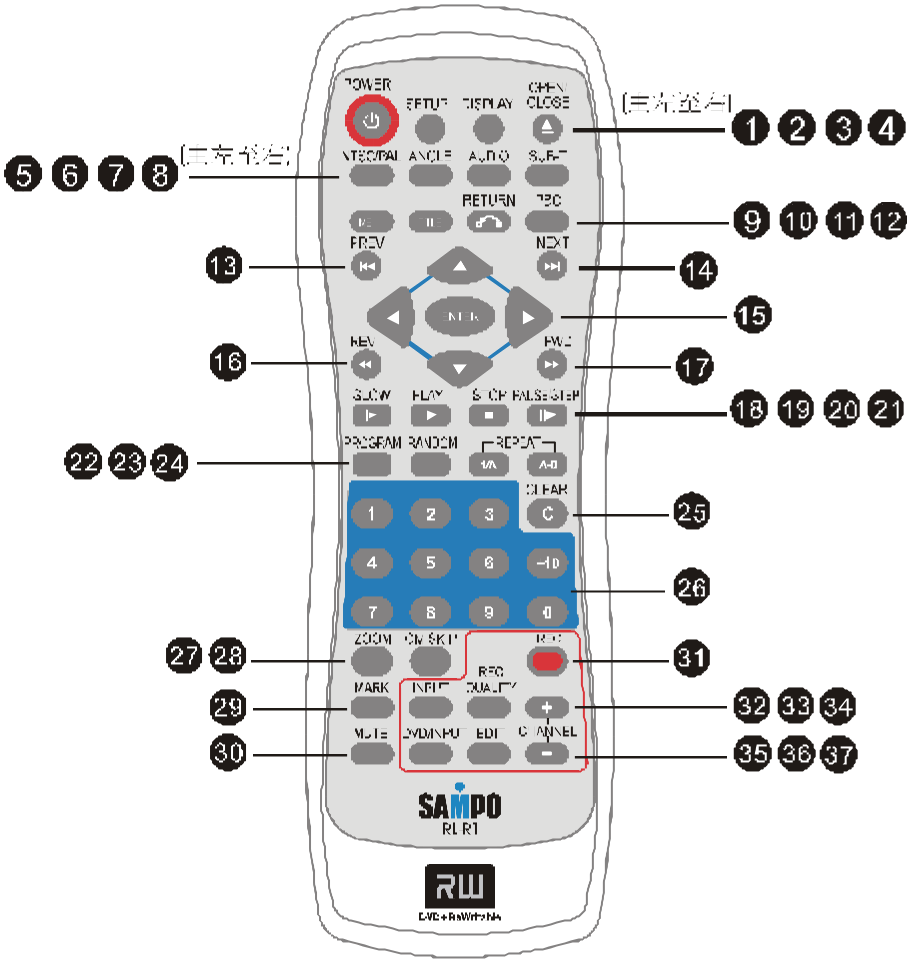

● 遙控器按鍵

1. **POWER (電源)鍵**
   DVD 錄放影機電源開關。
2. **SETUP (設定)鍵**
   功能選單設定（請參考第 21 頁）。
3. **DISPLAY (螢幕顯示)鍵**
   按該鍵可顯示光碟機的工作狀況（請參考第 16 頁）。
4. **OPEN/CLOSE (開啟/置入)鍵**
   按該鍵可打開碟片托盤放入碟片。
5. **NTSC/PAL (電視系統)鍵**
   按該鍵可選擇 NTSC / Progressive / PAL 電視系統。
6. **ANGLE (視角)鍵**
   如果 DVD 碟片為含有多種觀賞角內容時，使用該鍵可以改變播放中的觀賞顯示角度(請參考第 19 頁)。
7. **AUDIO (聲音)鍵**
   播放有兩種以上語言的 DVD 碟片時，使用該鍵以選擇語言播放（請參考第 19 頁）。
8. **SUB-T (字幕)鍵**
   播放含有多種語言字幕的 DVD 碟片時，使用該鍵可以在所含有的字幕語言中選擇語言字幕（請參考第 19 頁）。
9. **MENU (選單)鍵**
   某些 DVD 碟片含有選單，按該鍵進入選單(請參考第 19 頁)。
10. **TITLE (標題選單)鍵**
    播放中按此鍵時，可進入 DVD 碟片的標題選單（請參考第 18 頁）。
11. **RETURN (返回)鍵**
    透過該鍵於 VCD 播放時，按此鍵回到前一頁選單。
12. **PBC (PBC)鍵**
    某些 VCD 碟片含有選單，按該鍵進入選單(請參考第 19 頁)。
13. **PREV ⏮ (前頁)鍵**
    播放時按該鍵可跳至前一章節（請參考第 14 頁）。
14. **⏭ NEXT (次頁)鍵**
    播放時按該鍵可跳至下一章節（請參考第 14 頁）。
15. **▲ ▼ ◀ ▶ (方向)鍵**
    用於選單中向上、下、左、右選擇。
    ENTER (執行)鍵
    按該鍵確認所選擇的選單內容。
16. **REV ◀◀ (倒轉)鍵**
    播放時按該鍵可快速往回搜尋（請參考第 14 頁）。
17. **FWD ▶▶ (快轉)鍵**
    播放時按該鍵可快速向前搜尋（請參考第 14 頁）。
18. **SLOW (慢速)鍵**
    慢速進/倒播放（請參考第 15 頁）。
19. **PLAY (播放)鍵**
    透過該鍵執行播放碟片功能。
20. **STOP (停止)鍵**
    停止播放（請參考第 15 頁）。
21. **PAUSE/STEP (暫停/格放)鍵**
    靜止/暫停播放及進入格放狀態，即圖像可以按一下按鍵進一格圖像（請參考第 15 頁）。
22. **PROGRAM (預約選曲)鍵**
    編輯光碟片的播放曲目（請參考第 18 頁）。
23. **RANDOM (隨機播放)鍵**
    隨機播放 CD/VCD 的曲目（請參考第 17 頁）
24. **REPEAT (重複放影)鍵**
    1/A：顯示一個章節重覆播放或碟片上全部標題重覆播放。（請參考第 17 頁）
    A-B：顯示 A-B 片段重覆播放。(請參考第 17 頁）
25. **CLEAR (取消)鍵**
    數字鍵按錯後，按此鍵可取消所按錯的數字。
26. **1,2,3… (數字)鍵**
    用於選單，曲目及其它如時間和密碼等的輸入。
27. **ZOOM (放大)鍵**
    播放時啟動放大模式。(請參考第 20 頁)
28. **CM SKIP (廣告跳躍)鍵**
    在播放已錄製之 DVD+R/ RW 碟片時，透過該鍵可跳躍 30 秒的時間(大約相當於一般電視廣告的長度)。
29. **MARK (定點記憶)鍵**
    進入定點記憶的設定（請參考第 20 頁）
30. **MUTE (靜音)鍵**
    按此鍵聲音不輸出。
31. **REC (錄影)鍵**
    錄製目前所設定之節目內容。
32. **INPUT (視頻輸入)鍵**
    按此鍵切換外接的輸入端訊號。（請參考第 27 頁）
33. **REC QUALITY (錄影模式)鍵**
    按此鍵選擇錄影的模式和時間長短。（請參考第 25 頁）
34. **CHANNEL+ (頻道+)鍵**
    選擇上一個電視頻道。
35. **DVD/INPUT (切換)鍵**
    此鍵可切換成外部訊號與本機錄放影播放功能。
36. **EDIT (編輯)鍵**
    當使用 DVD+RW 碟片，按此鍵出現編輯選單，可單獨清除標題章節。
37. **CHANNEL + / – (頻道增減)鍵**
    選擇下一個電視頻道。

4 基本播放操作

準備：

- ☞ 將本機連接電源及電視機，打開電源後把電視機的 TV/VIDEO 開關選在正確的信號輸入源。
- ☞ 如要連接音響系統，先打開 AV 放大器，並注意其輸出入是否連接正確。
- ☞ 歡迎使用本 DVD 錄放影機，在您第一次打開電源後，<u>顯示窗會顯示 "HELLO" 字樣</u>，並請依造電視螢幕指示，操作設定。
- ☞ 若不想做初期設定可按遙控器或操作面板的 Open / Close 鍵，就可跳離初期設定，並且碟片盤會自動打開及關上，<u>顯示窗會顯示 "NO DISC" 字樣</u>。

● 初期設定(<u>第一次使用本機，請務必執行</u>)

☞ 使用螢幕顯示：本錄放影機的大部分設置及功能都可透過電視機的螢幕顯示加以設定，其操作十分簡便。可使用▲▼方向鍵，更改高亮顯示的選項（以黃色顯示），並按 **<u>ENTER</u>** (執行鍵)確認選項。

1. 本錄放影機插上電源後，電視螢幕會出現如下設定畫面，首先選擇螢幕顯示語言：

```
選擇中文螢幕顯示
選擇英文螢幕顯示

按 <ENTER> 鍵離開
```

☞ 按▲▼方向鍵，選擇中文或英文語言顯示，按 **<u>ENTER</u>** (執行鍵)繼續下一設定畫面。

2. 設置時間畫面：

```
請設定時間和西元日期

時:分:秒   00:00:00
月/日/年   01/01/00

完成
```

☞ 第一排數字為時間(時/分/秒)，第二排為日期(月/日/年)用◀▶方向鍵移動游標，再按▲▼方向鍵修改數字，確認後選擇「完成」會跳至下一個畫面。

3. 選擇輸入電視訊號型態與頻道掃描：

```
請選擇電視訊號:
有線
無線

略過
```

☞ 根據地面電視頻道接受方式，按▲▼方向鍵選擇輸入端訊號來源，確認後按 **<u>ENTER</u>** (執行鍵)繼續。

4. 開始自動搜尋當地區域頻道，完成搜尋後，畫面會出現如下：

```
進行中.....
尋找頻道
頻道 000 尋出
000 頻道尋出
[        100%]

頻道尋找完成 !
請按 ENTER 鍵離開
```

☞ 表示頻道已搜尋完畢，按 **<u>ENTER</u>** (執行鍵) 跳出，即完成初期設定，可開始進行播放功能。

● 開始播放

1. 按 **<u>OPEN/CLOSE ⏏</u>** (打開 / 關閉鍵)打開碟片盤。
2. 把碟片放入碟片盤內，注意放正，關閉碟片盤。
3. 按 **<u>PLAY ▶</u>** (播放鍵)播放碟片。
4. 播放模式本機提供了一般播放及全功能顯示播放兩種模式。

● 電視系統輸出切換 ：

本錄放影機提供了單鍵切換 NTSC / PROGRESSIVE /PAL 電視系統輸出，所以只要按遙控器上的 NTSC/PAL(電視系統鍵)，就可切換您所需要的電視系統。

● 一般播放模式 ：

☞ **DVD 播放**

將 DVD **碟片置入本機將自動依碟片本身提供功能做序列步驟程序指示操作播放。**

● 跳躍播放

按 NEXT ▶▶I (次頁鍵)跳至下一章節。

按 次頁 ▶▶I 鍵前 按 次頁 ▶▶I 鍵後

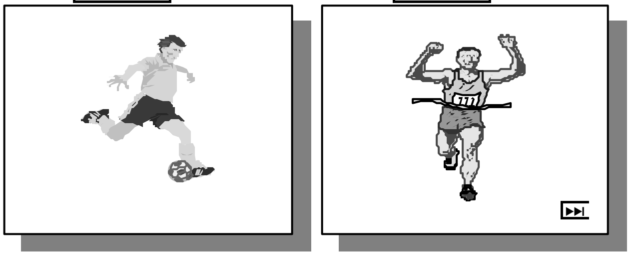

按 PREV I◀◀ (前頁鍵)跳至章節的開端或前一章節。

按 I◀◀前頁 鍵前 按 I◀◀前頁 鍵後

☞ **VCD/Audio CD 播放**

PBC 開的狀態下：
播放 VCD **碟片時，按 TITLE (標題鍵)會立即回到** PBC **選單。**

播放 VCD PBC 選單

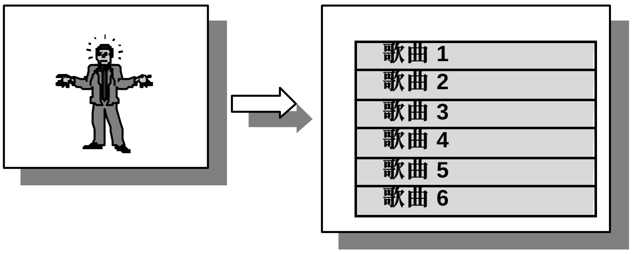

PBC 關的狀態下或 CD 碟片：
按 NEXT ▶▶I (次頁鍵)或 PREV I◀◀ (前頁鍵)即跳躍至 CD **的後一節或前一節。**

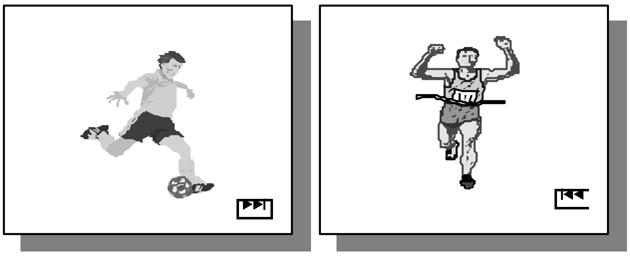

● 暫停/格放

除了 CD **碟片，碟片畫面可以一格一格播放。**

☞ **按 PAUSE/STEP (暫停/格放鍵)靜止畫面，再按一次則會跳下一個動作，逐次進格。**

☞ **按 PLAY (播放鍵)可恢復正常播放。**

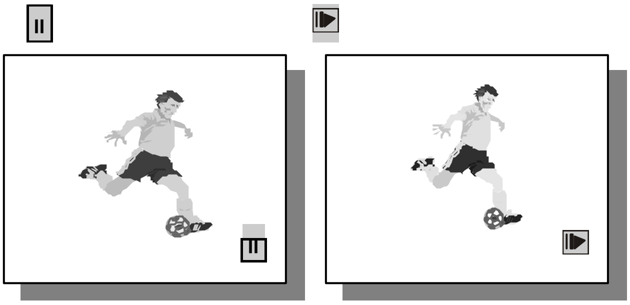

● 快轉/倒轉選擇

☞ **DVD 播放**

☞ **按 FWD ▸▸ (快轉鍵)或 REV ◂◂ (倒轉鍵)，播放速度以 2→4→8→30→60→ 循環變化。**

☞ **快轉/倒轉搜尋時，按 PLAY (播放鍵)可恢復正常播放。**

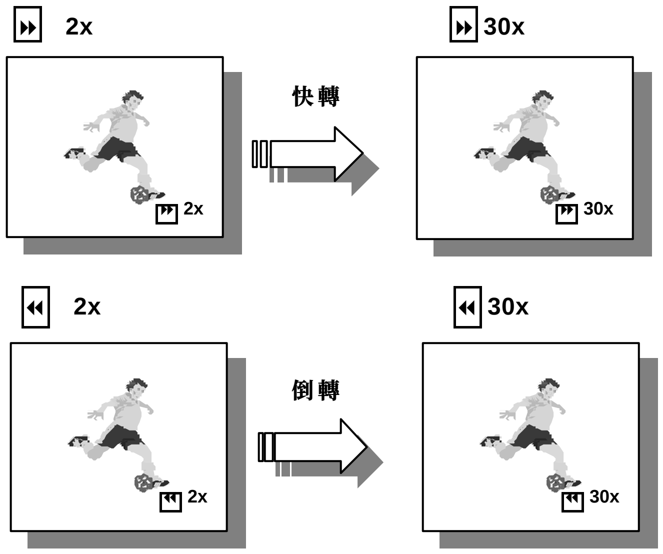

ⓘ **注意：**

快轉/倒轉時，畫面呈斷續狀且無聲音。

☞ **VCD/Audio CD 播放**

☞ **按 FWD ▸▸ (快轉鍵)或 REV ◂◂ (倒轉鍵)播放速度以 2→4→8→16→ 循環變化。**

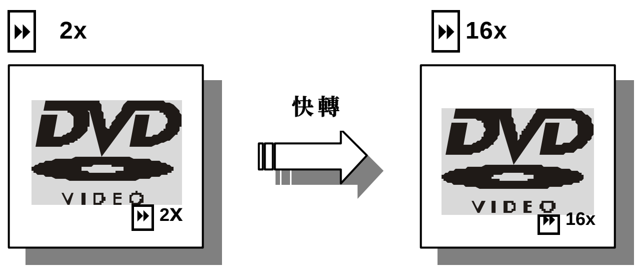

ⓘ **注意：**

快轉/倒轉時，聲音呈斷續狀。

● 慢速播放

☞ **按 SLOW (慢速鍵)播放速度以 1/2→1/4→1/8→ 循環變化。**

☞ **慢速搜尋時，按 PLAY (播放鍵)可恢復正常播放。**

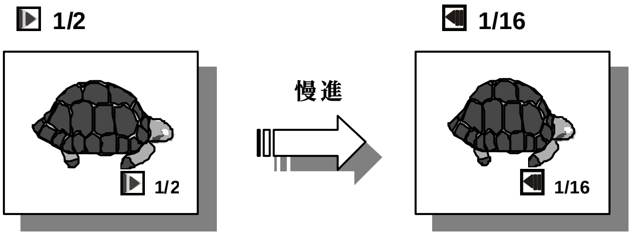

ⓘ **注意：**

慢速播放時，為無聲音播放。

● 停止播放

☞ **播放中按 STOP (停止鍵)一次，只是暫時停止播放。[按 PLAY (播放鍵)會繼續播放]，需再按一次 STOP (停止鍵)後，才能完全停止播放。**

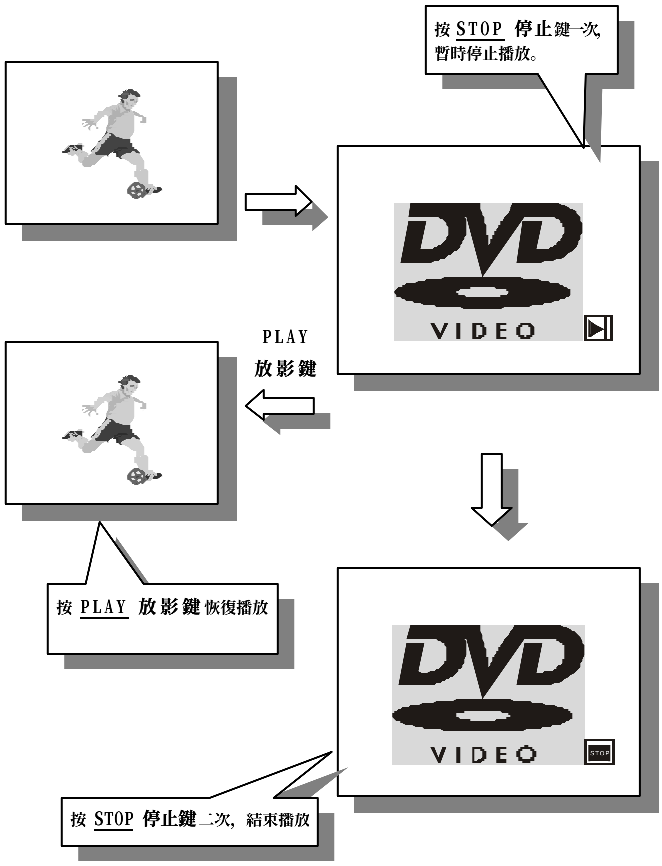

ⓘ **注意：**

如不使用本機時，請把碟片取出並按 POWER (電源鍵)關機。

5 全功能顯示播放模式

- ☞ 播放 DVD 碟片時，顯示模式選項。
- ☞ 顯示相關按鍵操作中的狀態，螢幕上會顯示一些有關的資訊，例如按遙控器上的 **OPEN /CLOSE** (打開/關閉鍵)後，OSD 即顯示如下：

☞ **DVD 播放**

顯示某一電影或標題的播放情況。

- ☞ 按遙控器上的 **DISPLAY** (螢幕顯示鍵)後，螢幕上即出現 OSD 的資訊，順序如下：

標題 — T 001

章節 — C 002

影片播放時間 — 00:00:02

聲道選擇 — 1/2 : AC-3, 5.1ch- English

字幕 — A 1/2 : English

隨機播放 — 1/2 : Random

重覆播放 — 2/4 : Chapter

- ☞ 按◀▶方向鍵移動選擇功能選項位置，再按 **ENTER** (執行鍵)進入選項，使用▲▼方向鍵選擇播放功能選項。
- ☞ 標題與章節功能選項 …….(請參閱第 17 頁)
- ☞ 影片播放時間功能選項，請直接鍵入所需時間點，再按 **ENTER** (執行鍵)確認後，就會跳躍到該時間點播放。
- ☞ 聲道選擇與字幕功能選項 …(請參閱第 19 頁)
- ☞ 隨機播放功能選項……….(請參閱第 18 頁)
- ☞ 重覆播放功能選項… …….(請參閱第 17 頁)
- ☞ 再次按 **DISPLAY** (螢幕顯示鍵)後，OSD 即消失。

☞ **VCD/Audio CD 播放**

顯示某一電影或標題的播放情況。

- ☞ 按遙控器上的 **DISPLAY** (螢幕顯示鍵)後，螢幕上即出現 OSD 的資訊，順序如下：

曲目 — Tr 001

影片播放時間 — 00:00:02

聲道選擇 — 1/2 : AC-3, 5.1ch- English

隨機播放 — 1/2 : Random

重覆播放 — 2/4 : Chapter

PBC ON/OFF 選擇 — PBC 2/4 : Chapter

- ☞ 按◀▶方向鍵移動選擇功能選項位置，再按 **ENTER** (執行鍵)進入選項，使用▲▼方向鍵選擇播放功能選項。
- ☞ 曲目功能選項 …………….(請參閱第 17 頁)
- ☞ 影片播放時間功能選項，請直接鍵入所需時間點，再按 **ENTER** (執行鍵)確認後就會跳躍到該時間點播放。
- ☞ 聲道選擇功能選項 …(請參閱第 19 頁)，播放 Audio-CD 碟片則無此功能選項。
- ☞ 隨機播放選擇功能選項 ….(請參閱第 18 頁)
- ☞ 重覆播放選擇功能選項 ….(請參閱第 17 頁)
- ☞ PBC On / Off 播放選擇功能選項 (請參閱第 20 頁)。
- ☞ 再次按 **DISPLAY** (螢幕顯示鍵)後，OSD 即消失。

6 進階播放操作

● 重覆播放

☞ DVD 播放

☞ 標題章節重覆播放
按遙控器上的 1/A (重覆鍵)，重覆功能啟動，OSD 顯示如下循環變化:

☞ 按 ENTER (執行鍵)進入選項，使用▲▼方向鍵選擇。

1/4: off (關閉):
正常模式
2/4: Chapter (章節重覆):
使 DVD 碟片能重覆播放一個章節。
3/4: Title (標題重覆):
使 DVD 碟片能重覆播放一個標題。
4/4: Disc (全部重覆):
使 DVD 碟片能全部重覆播放。

☞ VCD/Audio CD 播放

☞ 曲目重覆播放
按遙控器上的 1/A (重覆鍵)，重覆功能啟動，OSD 顯示如下循環變化。

1/3: off (關閉):
2/3: Track (曲目重覆):
使 VCD/Audio CD 碟片能重覆播放一個曲目。
3/3: Disc (全部重覆):
使 VCD/Audio CD 碟片能全部重覆播放。

☞ 以上選項進入設定後循環變化，未確認前選項以黃色顯示，按 ENTER (執行鍵)確認後，選項會呈現反白表示設定完成，再按一次 1/A (重覆鍵)後，OSD 即消失。

☞ A-B 重覆播放
在一個曲目或一個章節中的任兩個點之間重覆播放。

1. 碟片播放時按 A-B (重覆鍵)，會先設定一個重覆的起點(A)，螢幕左下角 OSD 會顯示 " "。
2. 再按一次 A-B (重覆鍵)，會設定一個重覆的終點(B)，螢幕左下角 OSD 會顯示 " "，A 和 B 兩點間的重覆播放即開始。
3. 若要取消，再次按 A-B (重覆鍵)，即恢復正常播放，OSD 無顯示。

設定位置 A

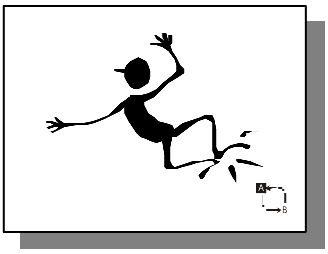

設定位置 B

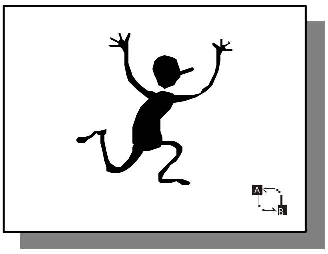

● 播放模式

只能在 CD-DA、MP3 或 VCD(2.0 版以上)PBC OFF 的狀態下才能使用此項功能。

☞ 按下 RANDOM (隨機播放鍵)開始播放，此時電視螢幕顯示如下：

順序播放

隨機播放

☞ 按 ENTER (執行鍵)進入選項，用▲▼ 方向鍵選擇。

☞ Normal：順序播放功能，會播放目錄下所有歌曲，直至播放結束。

☞ Random：隨機播放功能，播放歌曲時，不按照順序而隨機播放直到全數歌曲播完為止。

☞ OSD 訊息會持續留在螢幕畫面上。再按一次 RANDOM (隨機播放鍵)就可以回復正常播放，此時 OSD 無顯示。

● 預約播放

預約選曲功能只能在 CD-DA、MP3 或是 VCD(2.0 版以上)PBC OFF 的狀態下使用。

☞ CD-DA、MP3、JPEG、VCD 播放

1. 把錄製 MP3 檔案的碟片放入本機，本機會自動進入碟片的選單開始播放。按二次 **STOP** (停止鍵)後再按 **PROGRAM**(預約選曲)鍵，進入預約選曲播放畫面。

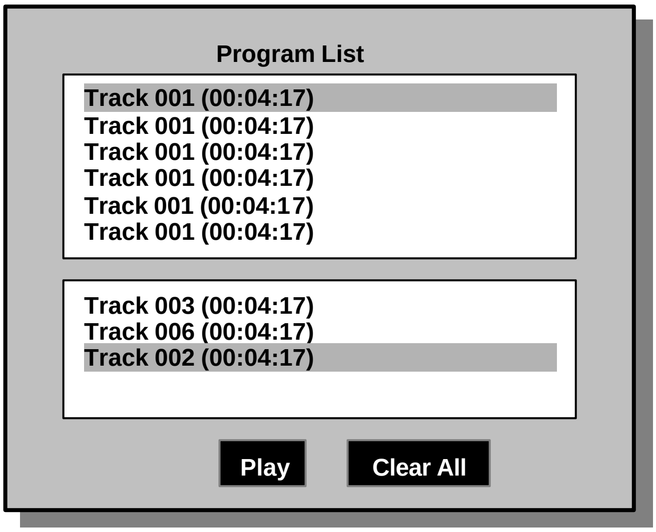

2. 使用▲▼方向鍵移動，選取欲編輯的曲目，按 **ENTER** (執行鍵)，所選的曲目會跳至下方欄框中依照順序排列。
3. 使用◀▶方向鍵，可移動選擇 PLAY 或 CLEAR ALL 功能，選擇 PLAY 再按 **ENTER** (執行鍵)確認後，會依照所設定的順序，播放全部曲目。
4. 停止狀態下隨時可以切換預約播放模式，且所編輯之預約曲目仍會保留。

● 取消預約播放

1. 選擇 CLEAR ALL 會清除所選擇預約播放的全部曲目。
2. 按 **PLAY** (放影鍵)，可回到一般畫面播放模式。

● JPEG 圖片播放

☞ JPEG 播放功能

1. 把錄製 JPEG 檔案的碟片放入本機，本機會自動進入碟片的選單開始播放。按 **STOP** (停止鍵)，會進入小照片功能。
2. 小照片功能，可同時顯示 9 張小數位照片，你能很容易的尋找欲選取的圖片。點選圖片後按 **ENTER** (執行鍵)能將照片顯示到全畫面。

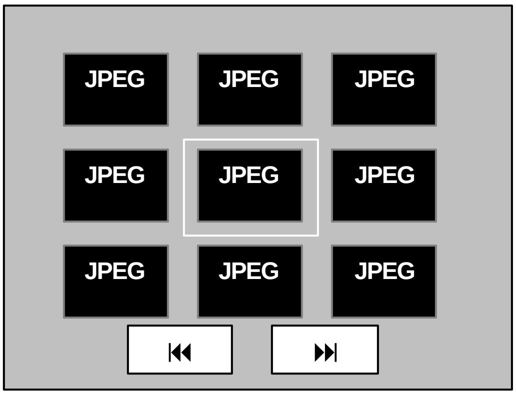

3. 再按一次 **STOP** (停止鍵)，會進入選單目錄，可移動▲▼方向鍵點選圖片，按 **ENTER** (執行鍵)進行播放。
4. 游標下移至 ⏮ 可跳至前一頁，⏭ 可跳至次頁。

● 標題選單 (限 DVD)

某些 DVD 碟片錄製有標題選單，供播放時選擇標題播放，該功能僅限於此類碟片。

☞ 播放中按 **TITLE** (標題鍵)，可選擇標題選單。(視碟片設計)

☞ 用▲▼方向鍵控制方向，並按 **ENTER** (執行鍵)選擇標題或直接按數字鍵，選擇所需的標題。

ⓘ 注意：

DVD 碟片內容被分成數個單元，稱? 標題，標題又劃分成幾個章節，選單本身不屬於任何標題。一張內錄一部電影的碟片可能只有一個標題，但可以有許多章節。

● DVD 選單 (限 DVD)

某些 DVD 內容很豐富，既有多種字幕、多種語音及多種角度選擇。此時可以利用 DVD 選單功能，選擇語音、字幕語言和角度。

1. 如果該碟片有錄製選單，在播放時按 MENU (選單鍵)可顯示 DVD 選單。
2. 按 ◄ ► ▲ ▼ 鍵控制方向，再按 ENTER (執行鍵)選擇內容，或者直接按數字鍵選擇。

● 多角度播放

某些 DVD 碟片含有多種視角拍攝的畫面(視碟片設計)。播放有多種視角的片段時，可以按 ANGLE (視角鍵)來選擇不同的觀賞角度。

☞ 播放帶有多種視角的 DVD 片段畫面時，螢幕上 OSD 會顯示 “ ” 標記。

☞ ANGLE (視角鍵)按過後，可播放的角度在可供選擇的角度範圍內循環變化。

● 播放時改變字幕

播放有二種以上字幕語言的 DVD 碟片時，按 SUB-T (字幕鍵)可以改變字幕或取消字幕。

☞ 按 SUB-T (字幕鍵)後，可播放的字幕語言在可供選擇的範圍內和”OFF”狀態下循環變化。

☞ 螢幕會顯示在播字幕的編號，選擇確認後按 ENTER (執行鍵)完成，再按一次 SUB-T (字幕鍵)， 螢幕資訊即消失。

ⓘ 注意 ：

1. 有些字幕語言只能在 DVD 選單中改變，而非在播放時更改。
2. 可供選擇的字幕數取決於 DVD 碟片。

● 播放時改變語音語言

播放有二種以上語音語言的 DVD 碟片時，可按 AUDIO (聲音鍵)改變語音語言。

☞ 按 AUDIO (聲音鍵)後，碟片中可播放的語音語言在提供選擇的範圍內循環變化。

☞ 螢幕會顯示在播語音的編號，選擇確認後按 ENTER (執行鍵)完成，再按一次 AUDIO (聲音鍵)，螢幕資訊即消失。

ⓘ 注意 ：

1. 有些字幕語言只能在 DVD 選單中改變，而非在播放時更改。
2. 可供選擇的字幕數取決於 DVD 碟片。

● 直接選擇功能

☞ 在播放 DVD、VCD 或 Audio CD 碟片中，可以直接選擇遙控器上的數字鍵，直接跳至所選擇的章節或曲目來播放。

☞ 大於 10 的曲目可使用 +10 鍵，例如 “22”，請按兩次 +10 鍵後再按一次 2 即可。

● PBC 播放控制功能

只有 2.0 版本以上的 VCD 碟片具有該功能，PBC 的功能操作因碟片而異，因此使用時請參考碟片說明。

☞ 按 PBC 鍵開/關 PBC 功能。OSD 即顯示 ”PBC 開” 或 ”PBC” 關。

☞ 如果碟片有選單，在 PBC 選單中可用 PREV ⏮ (前頁鍵)和 NEXT ⏭ (次頁鍵)回到前一頁或進到下一頁。

☞ 在 PBC 選單中，所有的選項都只能用數字鍵來選擇和執行。

☞ 播放 2.0 版以上的 VCD，PBC 設 ”關” 功能操作較便利。

☞ PBC 開時按 TITLE (標題鍵)即回到 PBC 選單。

● 播放碟片的放大功能

☞ 播放 DVD、VCD 碟片時，按遙控器上 **<u>ZOOM</u>** (放大鍵)，畫面以×2→×4→×8→正常，做放大循環變化，並在畫面左上角顯示原尺寸畫面。

☞ 按 **<u>ZOOM</u>** (放大鍵)後，再按 ▲▼ ◀▶方向鍵可在範圍內移動。(只限 DVD 片播放)

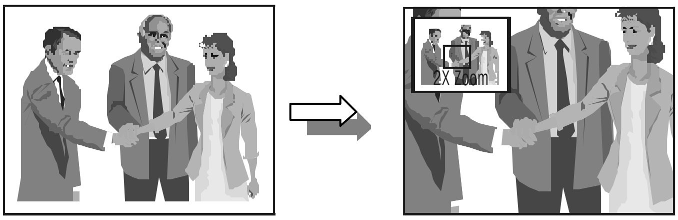

● 定點記憶

本機支援 5 個儲存定點的記憶點。

☞ 儲存定點記憶

在放影期間按下 **<u>MARK</u>** (定點記憶鍵)，此時定點記憶的選單會顯示在螢幕上，如下圖。

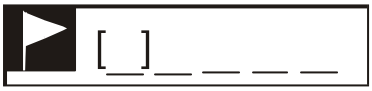

1. 影片放影中，按 **<u>ENTER</u>** (執行鍵)進入選單，會在第 1 個欄位顯示【1】，其中數字表示已經有一個定點儲存在記憶中，而空白則表示尚未存有定點記憶。
2. 利用▶右鍵，跳至下一個欄位，儲存新的定點。
3. 在放影期間，按下 **<u>ENTER</u>** (執行鍵)，就可以記憶現在的時間，以作為定點然後這個位置就會被用數字表示，如下圖。.

4. 設定完成後，再按一次 **<u>MARK</u>** (定點記憶鍵)，就可以離開定點記憶的選單。

☞ 播放/取消定點記憶

1. 先按 **<u>MARK</u>** (定點記憶鍵) 進入選單後。
2. 使用◀▶ 方向鍵，以選擇數字所在位置。
3. 按下 **<u>ENTER</u>** (執行鍵)，就可以從這個記憶點開始播放。
4. 在定位點使用 **<u>CLEAR</u>** (清除鍵)，可以清除定點記憶。

7 功能選單設定

● 功能表結構

主功能表	第 1 層功能表	第 2 層功能表
1.語言設定	1.OSD	中文
		英文
	2.顯示	預設值
		英文
		西班牙文
		法文
	3.語言	預設值
		英文
		西班牙文
		法文
	4.字幕	關
		預設值
		英文
		西班牙文
		法文
2.影像設定	1.電視機形式	16：9 Wide
		4：3 Letterbox
		4：3 PanScan
	2.頻道尋找	無線
		有線
	3.增減頻道	
3.聲音設定	1.聲音輸出	SURROUND +5.1
		LR Stereo
	2.數位輸出	D-PCM
		Dolby / DTS
4.系統資訊	1.時間設定	
	2.密碼設定	
	3.分級	1-G 2 3-PG 4-PG-13 5 6-R 7-NC-17 8-No Limit
	4.出廠設定	確定
		取消
5.碟片編輯	1.碟片製成	確認
		取消
	2.清除碟片	確認
		取消
6.錄影設定	1.錄影速度	HQ
		SP
		LP
		EP
		SLP
	2.自動編輯章節	開
		關
7.預約錄影		

☞ **按遙控器上的 SETUP (設定鍵)，進入功能選單設定，螢幕上會顯示出如下圖畫面：**

設定

語言設定
影像設定
聲音設定
系統資訊
碟片編輯
錄影設定
預約錄影

<設定鍵>:跳出　　<▲/▼>:選擇
<執行鍵>:確認選擇

ⓘ **注意 ：**

如影片播放中，進入設定功能選單會暫時停止播放，等設置完成後，再按一次 SETUP (設定鍵)跳出畫面，即恢復正常接續播放。

● 功能選單使用設定

1. **如上圖畫面，透過遙控器上的▲▼(方向鍵)選擇所要設定的主功能項目，然後再按 ENTER (執行鍵)進入第一層功能表。**
2. **在第一層功能表中，按▲▼(方向鍵)鍵選擇所要設定項目，然後再按 ENTER (執行鍵)進入第二層功能表，若要回上一頁可按 ◄ 左鍵。**
3. **相同的，在第二層功能表中，使用▲▼方向鍵選擇所要設定的功能，然後按 ENTER (執行鍵)，就完成功能設定。**
4. **完成功能設定後，按 SETUP (設定鍵)即可跳出功能選單畫面。**

ⓘ **注意:**

功能表結構如有不同時，以實際機器上的功能表為準。

● 語言設定

☞ 語言設定下有螢幕顯示、顯示、語言、字幕四種選擇。

設定	語言設定	螢幕顯示
語言設定	螢幕顯示	中文
影像設定	顯示	英文
聲音設定	語言	
系統資訊	字幕	
碟片編輯		
錄影設定		
預約錄影		

<設定鍵>: 跳出　　<▲/▼>: 選擇
<◀>: 上一層　　<執行鍵>: 確認選擇

☞ 螢幕顯示語言，設定選單或操作中資訊，可以選擇中文或英文。

☞ 顯示碟片選單語言、碟片語言、字幕語言可選擇在播放 DVD 碟片時的選單、配音和字幕的語言，如果碟片錄有選定語言，則本機會自動用所選語言進行播放。

● 影像設定

設定	影像設定	電視機形式
語言設定	電視機形式	16:9 Wide
影像設定	頻道尋找	4:3 Letterbox
聲音設定	增減頻道	4:3 PanScan
系統資訊		
碟片編輯		
錄影設定		
預約錄影		

<設定鍵>: 跳出　　<▲/▼>: 選擇
<◀>: 上一層　　<執行鍵>: 確認選擇

◆ 電視機形式

☞ 16：9 (Wide)　16：9 寬螢幕電視機影像輸出。

☞ 4：3 (Letter box)　一般 4：3 電視機信箱形式輸出。(初始設定位置)

☞ 4：3 (Pan Scan)　一般 4：3 電視機全影掃描影像輸出。

提醒：

影片播放的螢幕比率印在 DVD 碟片盒的後面說明處。

◆ 頻道尋找

設定	影像設定	頻道尋找
語言設定	電視機形式	無線
影像設定	頻道尋找	有線
聲音設定	增減頻道	
系統資訊		
碟片編輯		
錄影設定		
預約錄影		

<設定鍵>: 跳出　　<▲/▼>: 選擇
<◀>: 上一層　　<執行鍵>: 確認選擇

☞ 搜尋無線或有線頻道。

◆ 增減頻道

☞ 頻道增減功能，進入選單後使用 ENTER (執行鍵)可增加(✔)或清除(--)頻道。

設定	影像設定	增減頻道
語言設定	電視機形式	ch 002 ✔
影像設定	頻道尋找	ch 003 ✔
聲音設定	增減頻道	ch 004 ✔
系統資訊		ch 005 ✔
碟片編輯		ch 006 ✔
錄影設定		ch 007 ✔
預約錄影		ch 008 ✔
		ch 009 ✔

<設定鍵>: 跳出　<▲/▼>: 選擇　<◀>: 上一層
<▶>: 次一頁　<執行鍵>: 確認選擇

● 聲音設定

若要獲得環繞聲效果，除需將本錄影機連接 AV 放大器/接收機外，還需對錄影機進行設定，以確保其輸出與放大器/接收機相容的數位音頻格式。
音頻設定下有聲音輸出及數位輸出。

ⓘ 注意：

若將不相容的數位信號發送至 AV 放大器/接收機，可能會使揚聲器輸出噪音，不且影響聽覺，甚至損壞揚聲器。

◆ 聲音輸出

設定	聲音設定	聲音輸出
語言設定	聲音輸出	Surround + 5.1
影像設定	數位輸出	LR Stereo
聲音設定		
系統資訊		
碟片編輯		
錄影設定		
預約錄影		

<設定鍵>: 跳出　　<▲/▼>: 選擇
<◀>: 上一層　　<執行鍵>: 確認選擇

- ☞ Surround + 5.1 環繞音效：類比 5.1CH 音效經由連接 AV 放大器輸出，可以獲得更好的聲音品質。
- ☞ 立體聲：當類比聲音輸出(FL/FR)只接收電視的左/右聲道時，請設定在此項目。

◆ 數位輸出

運用下列輸出模式將本機的數位聲音輸出信號連接至外接放大器，如 AV 擴大機。

- ☞ D-PCM：杜比數位和 MPEG-2 多聲道訊號均轉為脈衝調變碼 PCM，適合音響設備或放大器中沒有數位多聲道解碼器者。
- ☞ Dolby/DTS：該選擇設定後，即可輸出來自光纖/同軸端子的杜比或 DTS 的數位原始位元流信號，使用時必須把本機的數位輸出端與外接的 AV 放大器/接收器的輸入端連接。(見第 8 頁連接方式)

● 系統資訊

◆ 時間設定

使用預約錄影功能之前，必須先設定時間，如圖所示。

設定	系統資訊	時間設定
語言設定	時間設定	時間　00:00:00
影像設定	密碼設定	日期　01/01/00　SAT
聲音設定	分級	
系統資訊	出廠設定	
碟片編輯		
錄影設定		
預約錄影		

<設定鍵>: 跳出設定　<C>: 跳出　<執行鍵>: 儲存
<▲/◀/◀/▶>: 更改選擇

1. 進入時間設定畫面後，按 ENTER (執行鍵)進入設定。
2. 用◀▶方向鍵移動游標，再用▲▼方向鍵修改時間、日期 (月/日/年)。
3. 確認後，按 ENTER (執行鍵)完成設定，會自動跳至前一設定頁面，按 SETUP (設定鍵)跳出設定畫面。

◆ 分級

☞ 年齡分級，本功能可限制某些成人鏡頭的 DVD 碟片播放，限制程度依 DVD 碟片而定，該功能一旦啟動，播放則完全受到控制，本機共有八級年齡分級制。

設定	系統資訊	分級
語言設定	時間設定	1 - G
影像設定	密碼設定	2
聲音設定	分級	3 – PG
系統資訊	出廠設定	4 – PG - 13
碟片編輯		5
錄影設定		6 – R
預約錄影		7 – NC – 17
		8 – No Limit

<設定鍵>: 跳出　　<▲/▼>: 選擇
<◀>: 上一層　　<執行鍵>: 確認選擇

提醒 ：

1. 初次進入分級選單時，請先設定密碼。
2. 本錄影機出廠初始密碼為 ”11911”。

◆ 密碼設定

設定	系統資訊	輸入密碼 ：
語言設定	時間設定	-- -- -- -- --
影像設定	密碼設定	
聲音設定	分級	
系統資訊	出廠設定	
碟片編輯		
錄影設定		
預約錄影		

<設定鍵>: 跳出　　<▲/▼>: 選擇
<◀>: 上一層　　<執行鍵>: 確認選擇

1. 請用數字鍵輸入五位數密碼，然後按 **ENTER** (執行鍵)確認。
2. 若輸入錯誤數字，會顯示訊息 "錯誤! 請再輸入:"，請您再輸入一次正確數字，然後按 **ENTER** (執行鍵)確認。
3. 變更新密碼：請輸入原本設定的五位數數字後按 **ENTER** (執行鍵)確認，再輸入新密碼，按 **ENTER** (執行鍵)確認，即完成密碼設定。
4. 若忘記原本設定的密碼，可輸入萬用密碼 "11911"。

◆ 出廠設定

☞ 選擇此功能並確認後，所有的設定都將還原為原始設定，並且須重新設置 "初期設定"。

設定	系統資訊	出廠設定
語言設定	時間設定	確認
影像設定	密碼設定	取消
聲音設定	分級	
系統資訊	出廠設定	
碟片編輯		
錄影設定		
預約錄影		

<執行鍵>: 執行　　<◀>: 上一層
<▶>: 切換 確認/取消　　<設定鍵>: 跳出

● 碟片編輯

碟片編輯設定，必須是在使用 DVD+RW 或 DVD+R 的碟片狀態下才能設定。

設定	碟片編輯	清除碟片
語言設定	碟片製成	確認
影像設定	清除碟片	取消
聲音設定		
系統資訊		
碟片編輯		
錄影設定		
預約錄影		

<執行鍵>: 執行　　<◀>: 上一層
<▶>: 切換 確認/取消　　<設定鍵>: 跳出

☞ 碟片製成：只能用在 DVD+R 碟片最終完成的動作。(請參閱第 30 頁)

☞ 清除碟片：選擇此功能確認後，會清除 DVD+R/RW 碟片內所有錄製的內容。

● 錄影設定

◆ 錄影速度

設定	錄影設定	錄影速度
語言設定	錄影速度	HQ
影像設定	自動章節	SP
聲音設定		LP
系統資訊		EP
碟片編輯		SLP
錄影設定		
預約錄影		

<設定鍵>: 跳出　　<▲/▼>: 選擇
<◀>: 上一層　　<執行鍵>: 確認選擇

☞ 錄影模式設定：有 HQ、SP、LP、EP 和 SLP 五種模式，可使用遙控器上的 **REC QUALITY** (錄影模式鍵)選擇，預設值為 HQ(請參閱第 26 頁)。

◆ 自動編輯章節

☞ 自動編輯章節設預設值為開，也就是在錄影時每五分鐘至六分鐘將自動成立一章節，。

● 預約錄影

☞ 預約錄影設定：欲錄製定時的節目頻道時，選擇此功能設定錄影資訊，(請參閱第 26 頁)。

8 錄影功能操作

本機提供了即時錄影與預約錄影：

1. **使用預約錄影功能：在您欲錄製喜愛的節目之前，請先設置現在的時間再透過預約定時錄影程式(如下說明)，輸入您預定錄影的時間，本機可自動執行錄影開始和結束的動作，最長可設定一個月時間內之錄影。**
2. **使用即時錄影功能：只需按 <u>REC</u> (錄影鍵)，就可以即時錄影目前所接收的外部信號源。**

● 預約錄影

1. **裝入一張可錄的** DVD+R/RW **碟片。**
2. **進入設定頁的預約錄影功能。**
3. **按 <u>ENTER</u> (執行鍵)後進入預約定時錄影程式。**

項次	日期	開始	停止	來源	速度
01	_ _/_ _/_ _	_ _:_ _	_ _:_ _	_ _ _ _ _ _ _ _	_ _
02	_ _/_ _/_ _	_ _:_ _	_ _:_ _	_ _ _ _ _ _ _ _	_ _
03	_ _/_ _/_ _	_ _:_ _	_ _:_ _	_ _ _ _ _ _ _ _	_ _
04	_ _/_ _/_ _	_ _:_ _	_ _:_ _	_ _ _ _ _ _ _ _	_ _
05	_ _/_ _/_ _	_ _:_ _	_ _:_ _	_ _ _ _ _ _ _ _	_ _
06	_ _/_ _/_ _	_ _:_ _	_ _:_ _	_ _ _ _ _ _ _ _	_ _
07	_ _/_ _/_ _	_ _:_ _	_ _:_ _	_ _ _ _ _ _ _ _	_ _
08	_ _/_ _/_ _	_ _:_ _	_ _:_ _	_ _ _ _ _ _ _ _	_ _

<設定鍵>: 跳出	<▸>: 上一層	<C>: 清除
<▾/▴>: 選擇	<執行鍵>: 確認選擇	

4. **請輸入定時錄影的資訊。**

☞ **游標以黃色顯示，可使用▲▼(方向鍵)移動，選擇編號設定錄影行程。**

☞ **按 <u>ENTER</u> (執行鍵)進入編輯設定畫面，使用◀▶(方向鍵)移動，▲▼(方向鍵)選擇選項，請直接按數字鍵輸入資訊。**

項次	日期	開始	停止	來源	速度
01	01/01/00	15:56	15:56	CVBS1	HQ

<▴/▾/0 -9>: 更改選擇	<執行鍵>: 儲存後跳出
<◂/▸>: 選擇項目	<C>: 跳出

- **日期設定：用▲▼(方向鍵)選擇** DATE(**當日)：直接輸入數字鍵完成月日年設定**／Mon – Fri (**星期一到星期五**)／Daily (**每日**)／Weekly Mon (**每週一**)…**依此類推，共四種模式循環切換。**
- **開始設定：錄影時間啟始點。**
- **停止設定：錄影時間結束點。**
- **來源設定：用▲▼(方向鍵)可選擇** CVBS1 / CVBS2 / S-Video / CHANNEL / DV **來源錄影。**
- **速度設定：用▲▼(方向鍵)可選擇** HQ / SP / LP / EP / SLP **五段時間品質錄影。**

5. **按 <u>ENTER</u> (執行鍵)完成設定。**
6. **按 <u>CLEAR</u> (清除鍵)，可清除所輸入之資訊，設定畫面會跳至前一頁，可再一次重新輸入設定。**

☞ **設定完成後，按 <u>SETUP</u> (設定鍵)離開設定頁。**

提醒 ：

此訊息會被儲存於定時錄影功能內，最多可設置 8 個預約定時錄影程式。

● 錄影模式

錄影時您可依個人需要選擇錄影模式及畫質，而錄影畫質將影響錄影時間的長短。

☞ **使用遙控器上的 <u>REC QUALITY</u> (錄影模式鍵)做五種模式的切換選擇，如下。**

- **HQ：最高畫質，提供最佳化的畫質和** 60 **分鐘的錄影時間。**
- **SP：標準畫質，提供** 120 **分鐘的錄影時間。**
- **LP：長時間錄影提供** 180 **分鐘的錄影時間。**
- **EP：延長時間錄影，提供** 240 **分鐘的錄影時間。**
- **SLP：延長時間錄影，提供** 360 **分鐘的錄影時間。**

● 如何更改或刪除已存在預約錄影

1. 若要修改內容請按▲▼(方向鍵) 選擇編號後，按 ENTER (執行鍵)進入編輯設定畫面，進行修改。
2. 若要刪除內容使用▲▼(方向鍵) 選擇編號後按 CLEAR (清除鍵)，確認後按 ENTER (執行鍵)刪除所選頻道。

● 停止進行中的預約錄影

☞ 在錄影進行中，按 STOP (停止鍵)可停止錄影並進入 DVD 模式。

☞ 在錄影進行中，按 POWER (電源鍵)可停止錄影並進入待機狀況。

● 預約錄影故障排除

☞ 即使預約錄影已設定，但在下列情況下，錄影機將無法錄影：

1. 未裝入碟片。
2. 裝入的碟片被保護。
3. 裝入的不是可錄影碟片。
3. 碟片上已錄有 49 個標題。
4. 錄影機正在進行錄影。
5. 未設定時間。
6. 要設定的時間已過。
7. 已設定了 8 個定時程式。
8. 所設定訊號源無信號。

ⓘ 注意 ：

如果碟片有損壞，則錄影可能無法順利完成。此時，即使顯示 REC OK，也無法進行錄影。

● 手動即時錄影

1. 裝入一張可錄的 DVD+R/RW 碟片。
2. 選擇錄影頻道，先按遙控器上的 DVD/INPUT (切換鍵)後，再反覆按遙控器上的 INPUT (視頻輸入鍵)，如下方圖形，會在輸入訊號之間進行切換，您可選擇欲錄影之外接輸入訊號。

3. 按下遙控器或面板上的 REC (錄影鍵)錄影立即開始。
4. 錄影結束，按遙控器上的 STOP (停止鍵)，螢幕畫面右下角會顯示 ”WAIT”，稍等 15　17 秒，螢幕出現 ”LIVE”錄影動作即完成。
5. 再按 DVD/INPUT (切換鍵)切換至錄影索引畫面，可查找所錄之標題，按 ENTER (執行鍵)播放，觀看錄影內容影像。

☞ 當錄製動作完成時，以下訊息也會被儲存。

1. 錄影日期及來源頻道。
2. 錄影時間。
3. 錄影的長度及錄影模式。
4. 影像索引畫面。

ⓘ 注意碟片格式:

DVD+RW 可重複讀寫且可刪除已被錄製的內容。

DVD+R 只可被錄製一次，若刪除錄製內容，則此空間無法再錄製新的內容。

● 暫停錄影

☞ 在錄影時按 PAUSE/STEP (暫停/格放鍵)，例如：避免錄到廣告。

☞ 再按一次 PAUSE/STEP (暫停/格放鍵)，恢復正常繼續錄影。

9 錄影外部輸入內容

● 外接設備錄影

您可以選擇錄製連接至本機輸入端之外接設備的內容，如 VCR、DVD 光碟機、DV 攝影機等等。

1. 請確認要錄影的外接設備與本 DVD 錄影機已正確連接。
2. 先按遙控器上的 **DVD/INPUT**(切換鍵)切換成外部輸入訊號模式後，再反覆按遙控器上的 **INPUT** (視頻輸入鍵)，選擇要錄影的外部輸入端，如下對照。

信號來源	信號選擇
AV 1 IN	CVBS1
AV 2 IN	CVBS2
S-VIDEO	S-VIDEO
ANTENNA	CHANNEL
DV IN	DV

3. 開始錄影。
   按 **REC**(錄影鍵)開始執行錄影功能，電視上亦會顯示 REC 訊息，控制面板上 REC 指示燈亦會點亮。

提醒 ：

電視頻道可使用遙控器上的 CHANNEL+、－鍵選擇，或直接按數字鍵設置。

ⓘ 注意下列情況下，無法設定自動錄影：

1. 錄影機正在錄影。
2. 未裝入可錄碟片。
3. 裝入的碟片被保護。
4. 裝入的碟片標題已滿。

● 數位攝影機錄影

將 DV 攝影機連接到側面板上的 DV IN 輸入端後，本錄影機可以錄製攝影機中的內容。

ⓘ 注意 ：

1. 本錄影機無法錄製 DV 錄影帶的日期和時間資訊。
2. 您無法錄製受版權保護或僅可拷貝一次的作品。
3. 從 DV IN/OUT 端錄影時，音頻是以 2 聲道杜比數位模式進行錄製的。

◆ 同步錄製數位攝影機所拍攝之內容

1. 將數位攝影機設定在 CAMERA 模式下。
2. 將 DV 攝影機輸出端正確連接到本錄影機的 DV IN 輸入端。
3. 裝入要錄影的碟片，尋找要錄影的內容起始處。
4. 按遙控器或面板上的 **REC** (錄影鍵)，啟動錄影功能。
5. 如欲停止，按遙控器或面板上的 **STOP** (停止鍵)，可結束錄影功能。
6. 按遙控器 **DVD/INPUT** (切換鍵)切換至 DVD 播放模式，使用 **PLAY** (播放鍵)，開始播放碟片。

◆ 拷貝數位攝影機已錄製之內容

1. 將數位攝錄機設定在 VCR 模式下。

2　6 步驟與「同步錄製數位攝影機所拍攝之內容」相同。

10 碟片內容編輯

● 初始化碟片

☞ 當第一次使用空白的碟片(DVD+R/RW)，置入本機中，將自動執行碟片初始化，此時需等待約 1 分鐘，本機顯示窗及電視螢幕訊息會顯示 READING，待完成後電視螢幕將出現一個目錄畫面並說明目前可錄影之容量為 100%。

● 影像索引畫面

☞ 錄影完成後，錄影內容的第一個畫面會成為索引畫面。

☞ 頻道號碼和時間會被儲存以視為影片名稱。

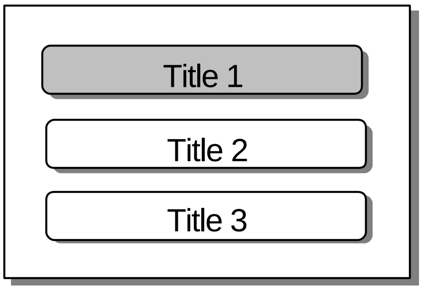

● 更改影像索引畫面

☞ 如欲更改索引畫面，可在影片播放時，搜尋新的索引畫面的影像，按下 **EDIT** (編輯鍵)，選擇新畫面功能。

☞ 尋找到您喜歡的畫面，按 **ENTER** (執行鍵)確認後完成設定，螢幕會顯示新的影像索引畫面。

編輯
插入章節
移除章節
隱藏章節
顯現章節
新畫面

● 刪除碟片全部內容

☞ 當您要刪除碟片中的資料時，請按 **SETUP**(設定鍵)，進入 設定頁中的 "碟片製成" 功能，選擇 "碟片清除" 選項，按 **ENTER** (執行鍵)確認後，碟片內所有錄製的內容都會被清除。

☞ 一旦碟片內容完全被清除，索引畫面螢幕會出現碟片空白狀態訊息。

● 移除標題

☞ 刪除單筆標題
在索引畫面中按遙控器上的 **EDIT** (編輯鍵)，出現編輯選項，如下圖：

編輯
移除標題
播放所有標題
製成相容

☞ 選擇移除標題，按 **ENTER** (執行鍵)後，稍等 15 18 秒程式讀取時間，該標題就會被刪除。

☞ 被刪除後的標題
如果刪掉錄製碟片中的某一標題，則該標題從碟片上被清除，釋放出一定的碟片空間，增加了可錄時間。

● 播放 DVD+R/RW 影片

☞ 若播放的碟片有防寫保護功能或使用一張已錄製過的 DVD+R 碟片，則放入碟片後會立即自動開始放影。

☞ 若沒有自動開始播放，在索引畫面用▲▼方向鍵，選擇要觀看的標題，也可以按遙控器上的 **PLAY** (播放鍵)直接播放。

☞ 按遙控器上的 **STOP** (停止鍵)或錄影機上的 **STOP**(停止鍵)可停止播放，按 **PLAY**(播放鍵)可恢復正常播放，若按二次 **STOP** (停止鍵)可結束播放，電視螢幕顯示 Logo 畫面，再次按遙控器上的 **TITLE** (標題鍵) 會自動跳回影像索引畫面。

☞ 播放完一個標題會自動跳回影像索引畫面。

● 插入/取消章節

☞ 若錄影設定選單中的自動章節功能開啟(ON)，則每 5　6 分鐘就會自動插入章節標記。

☞ 章節標記也可在錄影過後設定，播放影片時，按遙控器上的 **EDIT** (編輯鍵)，會出現設定選單，選擇插入章節功能，即可在影片的任一處插入章節。

☞ 每插入一次，便增加一個章節，若要取消則按編輯選單中的取消章節功能來取消插入章節。

編輯
插入章節
移除章節
隱藏章節
顯現章節
新畫面

👂 提醒 ：

若 DVD+R 碟片尚未做 "碟片製成"，也可做章節標記動作。

● 隱藏章節/顯現章節

一般設定下所有章節都會播放，在播放時可隱藏章節或恢復原來可觀看的狀況。

☞ 播放影片時，按遙控器上的 **EDIT** (編輯鍵)，會出現選單，選擇隱藏章節功能。

☞ 使用▲▼方向鍵，選擇要隱藏的標題後，按 **ENTER** (執行鍵)確認後設定完成。

☞ 再按一次 **EDIT** (編輯鍵)關閉選單。

☞ 若要解除隱藏章節，在編輯選單中選擇顯現章節功能後，再按 **ENTER** (執行鍵)確認後，即恢復正常可觀看的狀況。

● 標題加入新內容

可增加新的錄影內容到已有的標題的 DVD+RW 碟片中，此新的內容會如同章節一般的被加入新的標題中，一旦選定已存在的影像中開始錄影的位址，則有些影像將會被錄製新的內容覆蓋，若所錄製新的內容過長，也會覆蓋到下一個標題的內容，錄影模式將自動沿用目前標題的狀態

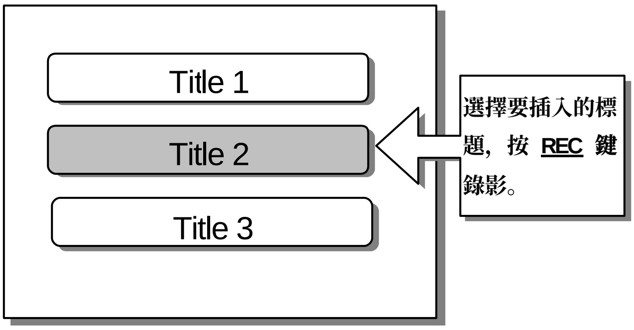

👂 提醒 ：

此設定若用在 DVD+R 的碟片，可以錄製新內容，但只能錄製在已存在的影像之後，而無法覆蓋已存在的影像。

1. 由索引畫面螢幕中選出要放新內容的標題。
2. 播放該標題並按 **REC** (錄影鍵)，會跳至輸入訊號模式，選擇要錄影的頻道。
3. 再按一次 **REC** (錄影鍵)，開始錄製該頻道內容，按 **STOP** (停止鍵)結束錄影。
4. 按下 **DVD/INPUT** (切換鍵)，回到影像索引畫面，查看錄影狀況。

● 碟片製成

碟片製成是指將 DVD+R 碟片做「結束錄影封片」的動作，使 DVD+R 碟片可以在一般的 DVD 光碟機或配有適當 DVD-ROM 驅動器的電腦上進行播放，所以一旦碟片製成後，就無法再錄製新內容或作任何更改。

☞ 按 **SETUP** (設定鍵)進入設定頁面下的碟片編輯，選擇"碟片製成"功能選項，按 **ENTER** (執行鍵)即完成該設定。

ⓘ 注意 ：

1. "碟片製成" 過程需花費的時間是根據碟片類型和碟片上所錄內容的多寡以及碟片上標題的數量而定。
2. 本機所錄製的 DVD+R/RW 碟片，並不保證可完全在其他 DVD 播放機中播放，必須查閱他牌 DVD 播放機的使用說明書，確認該播放機可以播放的碟片類型。

11 術語解釋/區域管理碼

● 術語

☞ **DTS®**

DTS® 是數位影劇場專業音效系統的英文縮寫. DTS® 數位環繞是一種編碼/解碼系統，它能傳送 " 原音 " 48KHz/20 bit 的聲音。

☞ **Dolby® 數位**

這是一種由 Dolby Laboratories, Inc.研製的音響系統，當光碟機同一台 Dolby 數位 5.1 聲道的處理機或放大器連接時它能使音頻輸出產生電影劇場的效果。

☞ **字幕**

所謂字幕即是電影銀幕上附加的語言文字，DVD 碟片上可錄製多達 32 種文字字幕。用字幕功能可選擇所需的字幕語言。

☞ **MPEG**

MPEG 是動態視訊壓縮，目前 MPEG 有四種格式，MPEG-1 主要用在 VCD、MP3，MPEG-2 主要用在 DVD 及數位電視(MPEG-2 並且涵蓋了 MPEG-3)，MPEG-4 主要用在網路多媒體整合。

☞ **JPEG**

JPEG 是靜態影像壓縮格式，壓縮比可以達到 65：1。

☞ **NTSC 與 PAL**

NTSC 所代表的意義是一個機構名稱，而 PAL 卻是這種電視系統的工作方式，我們常用的說法是稱 NTSC 為美規，PAL 為歐規，在美國、台灣、日本、加拿大、韓國、東南亞及中東一部份國家使用的是 NTSC 系統。大陸、西歐國家、澳洲、巴西則使用 PAL 系統。

☞ **循序掃描 (Progressive)**

循序掃描(Y/Pb/Pr)，此影像是複合視訊之一種，從第一條掃描線連續掃描到最後一條，而非先掃奇數後掃偶數，循序掃描可以消除因交錯掃描而產生的閃爍。

☞ **交錯掃描**

交錯掃描(Y/Cb/Cr)，此影像也是複合視訊之一種，掃描線先掃奇數後掃偶數，畫質比 S-VIDEO 還清晰。

☞ **Dolby® 許可證**

本產品生產持有杜比實驗室的認證許可證。"Dolby®" 及雙 D 標誌為杜比實驗室的註冊商標。

☞ **DTS®許可證**

"DTS®" and "DTS® Digital Out" 是數位影劇院系統公司的註冊商標。

☞ **區域管理碼**

本 DVD 光碟機按 DVD 碟片區碼管理要求設計製造。如果碟片上的區碼不符本光碟機的區碼(光碟機的區碼印在其後面板上)該碟片就不能在本光碟機上使用，電視機螢幕顯示(OSD)會顯示 " 區碼錯誤 " "WRONG REGION" 。

本光碟機可以播放全區碼"ALL"的碟片。下列標示? 不同地區的區碼。

1 區　美國和加拿大
2 區　歐洲、日本、南非、中東
3 區　東南亞
4 區　中南美洲、澳大利亞、紐西蘭
5 區　前蘇聯、印度、巴基斯旦、非洲
6 區　中國

☞ **警告 ：**

ⓘ 本產品規格和設計若有變更，恕不另行通知。

● 技術規格

電 源：	AC100-120 V, 50/60 Hz
消耗功率：	30W
重　　量：	3.5Kg
尺　　寸：(W x D x H)	380x288x90(mm)
工作溫度：	+5 °C to +40 °C / 41°F　104 °F
工作濕度：	5 % 至 90 % (不結露)

電視系統		
色差端子	Y 輸出位準	1 Vp-p (75 Ω)
	CB 輸出位準	0.525 Vp-p (75 Ω) (75% 彩色)
	CR 輸出位準	0.525 Vp-p (75 Ω) (75% 彩色)
S-端子	Y 輸出位準	1 Vp-p (75 Ω)
	C 輸出位準	0.286 Vp-p (75 Ω) NTSC
影像端子		1 Vp-p (75 Ω)
解析度		大於 500 條
信噪比		大於 60 dB

聲音參數	頻率響應	20Hz ~ 20kHz
	動態範圍	大於 90 dB
	信噪比	大於 90dB
	輸出位準	2 Vrms

1. 一級雷射產品。
2. 危險：如果機內功能混亂或損壞打開機蓋時可能有看不到的輻射能。請不要直視光源。
3. 警告：不要打開機蓋。機內無用戶維修原部件，如有需要務請專業人員檢修。

機器後面板上有級別標誌。

CLASS 1
雷射產品

簡易故障排除

在委託維修前請參照下表，有些故障可以自己排除。有時仔細檢查或稍加調整即能解決問題，恢復正常工作。

一般症狀	可能原因	對策
錄影機無法打開	✓ 電源插頭沒有同插座正確連接 ✓ 沒有與電視正確連接	✓ 請確認電源插頭是否插好、及與電視正確連接
電源切斷	✓ 電源會自動關閉（自動斷電功能）	✓ 在停止狀態下，30 分鐘內無任何操作電源會自動關閉（自動斷電功能），重新按遙控器上“ 電源 ”鍵“ 開 ”即可
碟片盤不能關閉或關閉碟片盤後碟片自動彈出	✓ 碟片未放好 ✓ 碟片是否髒汙 ✓ 碟片與本機的地區代碼不相容	✓ 把碟片放妥 ✓ 取出碟片並擦拭乾淨 ✓ 請確認碟片的地區代碼
無法播放碟片或部分標題	✓ 無電源 ✓ 無碟片(螢幕上有“無碟片”顯示) ✓ 碟片放反 (螢幕上有“無碟片”顯示) ✓ 碟片髒 ✓ 碟片變形 ✓ 機內凝露 ✓ 標題處在隱藏狀態	✓ 確認電源裝置有無接好 ✓ 放入碟片 ✓ 重放碟片，標簽面向上 ✓ 清潔碟片表面 ✓ 重放碟片 ✓ 光碟機使用前電源開 1~2 小時 ✓ 解除隱藏功能
播放時有馬賽克	✓ 碟片品質差 ✓ VCD (MPEG1)片	✓ 更換碟片 ✓ 改用 DVD 格式播放
無聲音	✓ 慢或快轉 ✓ 聲音終端未連接 ✓ 電視音量太低	✓ 按 [PLAY] 播放鍵恢復正常播放 ✓ 檢查聲音連接 ✓ 調整電視音量
無圖像	✓ 未連接視頻設備 ✓ 視頻輸出設置錯誤	✓ 檢查視頻連接 ✓ 檢查影像設定中“ 電視機模式輸出設置 ”的視頻輸出設置
遙控器操作無效	✓ 未安裝電池 ✓ 電池用盡 ✓ 遙控器未對準遙控感應窗	✓ 安裝電池 ✓ 換新電池 ✓ 遙控器對準遙控感應窗操作

DVD 症狀	可能原因	對策
不播放，標題選擇後也如此	✓ 年齡限制功能作用	✓ 確定年齡限制設定是否正確
無法用其他播放機播放此錄影機錄製的碟片	✓ 碟片尚未完成	✓ 請至設定頁之碟片編輯下，選擇"碟片製成"功能 ✓ 若碟片錄有只可拷貝一次的內容，則無法在其他播放機播放
無法錄製或沒有錄製成功	✓ 碟片已滿 ✓ 裝入的碟片被保護 ✓ 錄影過程中斷電 ✓ 可能有兩個定時錄影程式重覆 ✓ 碟片格式不符	✓ 請確認碟片中是否還有剩餘空間 ✓ 請確認要錄製的來源內容沒有版權保護 ✓ 本機只能使用 DVD+R/RW 碟片格式錄製
聲音和字幕非設定選擇	✓ 碟片上無此語言	✓ 按 [聲音] 或 [字幕] 鍵重選另一語言
不能改變聲音或字幕	✓ 碟片上只有一種語言 ✓ 某些碟片須在 DVD 選單上作改變	✓ 檢查碟片內容
設定語言非設定所要	✓ OSD 語言設定錯誤	✓ OSD 檢查語言設定
圖像亮光晃動	✓ DVD 光碟機經由 VCR 連接至電視機	✓ 檢查 DVD 光碟機是否直接連接電視，不可經由 VCR 轉接至電視
播放 DVD 電影碟片時不能快速搜尋	✓ 某些碟片有的部分禁止用戶跳躍或掃描操作	✓ 更換碟片
年齡限制的密碼遺忘		✓ 使用"11911"替換遺忘密碼或重新輸入新密碼。

誠寶科技各地服務部、中心、電話、地址及服務轄區

■台北服務部
南區服務中心 02-29351655.29351656.29351657
台北市 116 景興路 39 號
（ 大安區.萬華區.中正區.文山區.新店市.烏來鄉.深坑鄉.石碇鄉.坪林鄉 ）
北區服務中心 02-28132674.28132684.28132694
台北市 111 重慶北路 4 段 112 號
（ 北投區.士林區.中山區.大同區.淡水鎮.三芝鄉.石門鄉 ）
東區服務中心 02-27859558.27859568.27854204
台北市 115 南港路一段 206 號
（ 松山區.南港區.內湖區.信義區.汐止市 ）
基隆服務中心 02-24236455.24236492
基隆市 202 信六路 16 號
（ 基隆市.瑞芳.平溪.雙溪.貢寮.金山)
宜蘭服務中心 03-9333623.9333624
宜蘭市 260 嵐峰路 1 段 16 號 （ 宜蘭縣.市 ）
花蓮服務中心 03-8323994.8430433
花蓮市 970 中正路 194 號
（ 花蓮縣.市.豐濱以北 ）
台東服務中心 089-324956.323684
台東市 950 正氣北路 26 號(台東縣.市.豐濱以南)

■北部服務部
板雙服務中心 02-29546000.29546023.29546057
板橋市 220 中山路一段 293 號
（ 永和市.中和市.板橋市.土城市.樹林市.三峽鎮 ）
三新服務中心 02-85225438
台北縣 242 新莊市化成路 417 號
（ 三重.新莊.蘆洲.泰山.五股.林口.八里.迴龍 ）
桃園服務中心 03-3253241.3552533
桃園市 330 大有路 674 號
（ 桃園.南坎.龜山.蘆竹.復興.大溪.鶯歌 ）
中壢服務中心 03-4577862.4577863
中壢市 320 龍岡路一段 230 號
（ 中壢市.觀音.龍潭.平鎮.新屋.楊梅 ）
新竹服務中心 03-5977885.5977886
新竹縣 303 湖口鄉仁政路 18 號 （ 新竹縣.市 ）
苗栗服務中心 037-670075.
頭份鎮 351 中央路 596 號
（ 苗栗縣.市) (卓蘭.通宵.苑裡除外)

■台中服務部
潭子服務中心 04-25337292.25311721
潭子鄉 427 頭家村中山路 1 段 207 號
（ 神岡.大雅.潭子.豐原.東勢.和平.太平.后里.卓蘭.北屯區)
台中服務中心 04-23130476.23130566.23132738
台中市 407 青海路 1 段 188 號
（ 台中市(北屯區除外).霧峰.大里.烏日)
彰化服務中心 04-7614353.7614354
彰化市 500 辭修路 522 號
（ 彰化.鹿港.福興.花檀.秀水.和美.線西.伸港)
員林服務中心 04-8318674.8348664.8364360
員林鎮 510 四維街 141 號
（ 員林.大村.溪湖.埔鹽.北斗.溪州.二林.芳苑.大城.竹塘.二水.田中.永靖.田尾.社頭.埤頭)
清水服務中心 04-26233422.26230186
清水鎮 436 鎮新路 204 號
（ 大甲.外埔.苑裡.通霄.大安.清水.沙鹿.梧棲.龍井.大肚)
草屯服務中心 049-2356630.2304451
草屯鎮 542 成功路一段 52 號(南投縣.市.芬園)

■嘉義服務部
嘉義服務中心 05-2360048.2360049.2357235
嘉義市 600 博愛路 2 段 567 號
(嘉義縣.市.(新港除外))
斗南服務中心 05-5974063.5971349
斗南鎮 630 黎明二街 24 號
（ 斗六.斗南.虎尾.莿桐.麥寮.崙背.西螺.元長.台西.二崙. 東勢.古坑.林內.褒忠.土庫.土埤)
北港服務中心 05-7838282.7838048
北港鎮 651 新街里新南路 69 號
（ 北港.元長.台西.口湖.新港.六腳.四湖.水林.朴子.東石.布袋)
新營服務中心 06-6321243.6359492
新營市 730 復興路 148 巷 11-5 號
（ 後壁.白河.六甲.柳營.鹽水.新營.義竹.東山)

■高雄服務部
台南服務中心 06-2649174.2649175.2649176
台南市 702 大成路 2 段 62 號
（ 台南.仁德.歸仁.永康.新化.楠西.左鎮.玉井.茄碇.路竹.楠化.龍崎.關廟.湖內)
麻豆服務中心 06-5716391.5716714
麻豆鎮 721 中山路 167 之 10 號
（ 佳里.學甲.北門.將軍.西港. 大內.新市.麻豆.安定.善化.山上.官田.七股.下營)
高雄服務中心 07-3823686.3823687.3823688.3829616
高雄市 807 灣興街 84 號
（ 高雄市.鳳山.林園.大寮.前鎮.仁武.大樹.鳥松)
岡山服務中心 07-6226055.6226056
岡山鎮 820 大德三路 81 號
（ 岡山.燕巢.甲仙.旗山.六龜.永安.彌陀.梓官.橋頭.內門.杉林.美濃.阿蓮)
屏東服務中心 08-7539840.7539841
屏東市 900 建南路 150 號 (屏東縣.市.茂林鄉)
澎湖服務中心 06-9219462
馬公市 880 西文里 63-4 號 (澎湖縣.市)

誠寶科技公司各地顧客商談中心電話
台北商談中心 02-29351655
北部商談中心 02-29546000
竹苗商談中心 03-5977885
台中商談中心 04-5337292
嘉義商談中心 05-2360048
台南商談中心 06-2649174
高雄商談中心 07-3823686
花東商談中心 03-8323994

聲寶股份有限公司
桃園縣龜山鄉大崗村頂湖路 26 號
電話: 03-3975151
顧客諮詢專線 0800005438

服務代理 誠寶科技股份有限公司
台北縣 248 五股鄉五工三路 106 巷 1 號
電話: 02-22980077